

РУКОВОДСТВО

по эксплуатации мотоциклов

GLADIATOR

РУКОВОДСТВО
ПО ЭКСПЛУАТАЦИИ НА МОТОЦИКЛЫ GLADIATOR

ОГЛАВЛЕНИЕ

ВВЕДЕНИЕ 5
1.1. Общая информация 6
1.2. Правила безопасности при эксплуатации мотоцикла 7
1.3. Внесение изменений в конструкцию производителем 9
1.4. Перевозка и хранение мотоцикла 10

2. ВАШ МОТОЦИКЛ: ПЕРВАЯ ПОЕЗДКА 11
2.1 Органы управления мотоцикла 13
2.2 Расположение частей мотоцикла и органов управления 14
2.3 Осмотр мотоцикла перед поездкой 17

3 .ФУНКЦИОНАЛ ВАШЕГО МОТОЦИКЛА 17
3.1. Обкатка 17
3.2. Двигатель: процесс запуска и остановки 19
3.3. Как начинать движение на мотоцикле 24
3.4. Как правильно тормозить на мотоцикле 27
3.5. После поездки 28

4. ТЕХНИЧЕСКОЕ ОБСЛУЖИВАНИЕ МОТОЦИКЛА 28
4.1. Общие положения 28
4.2. Регламент проведения то 31

5. БАЗОВЫЕ ПРОЦЕДУРЫ ТО 32
5.1. Топливная система 32
5.2. Моторное масло 34
5.3. Система жидкостного охлаждения 43
5.4. Техническое обслуживание воздушного фильтра 46

5.5. Настройка свободного хода ручки газа 49
5.6. Настройка холостого хода 50
5.7. Настройка сцепления 53
5.8. Переключение передач 56
5.9. Свеча зажигания 58
5.10. Особенности тормозной системы мотоцикла 60
5.11. Обслуживание тормозной системы 64
5.12. Колесные диски 70
5.13. Контроль давления в шинах 71
5.14. Уход за шинами 72
5.15. Обслуживание приводной цепи 73
5.16. Обслуживание рулевой колонки 80
5.17. Настройка подвески 81
5.18. Обслуживание аккумуляторной батареи 88
5.19. Уход за мотоциклом 89

6. ВОЗМОЖНЫЕ НЕПОЛАДКИ И СПОСОБЫ ИХ РЕШЕНИЯ 92
6.1. Не запускается двигатель 92
6.2. Двигатель работает не на полную мощность 94
6.3. Двигатель имеет низкую производительность на холостом ходу и на низких оборотах 96
6.4. Низкая производительность двигателя на высоких оборотах 98
6.5. Плохая управляемость 98

7. НЕИСПРАВНОСТЬ ВО ВРЕМЯ ДВИЖЕНИЯ 99

8. ПОЛОЖЕНИЕ О ГАРАНТИИ 101

9. ГРАФИК ТЕХНИЧЕСКОГО ОБСЛУЖИВАНИЯ 106

10. ИНФОРМАЦИЯ О ТРАНСПОРТНОМ СРЕДСТВЕ (ТС) 109

ВВЕДЕНИЕ

Мы благодарим вас за то, что выбрали технику Gladiator. Это изделие разработано с применением передовых технологий, прошло испытания и воплощает наше стремление к высочайшей надежности и безопасности.

Перед началом эксплуатации внимательно ознакомьтесь с настоящим руководством. В нем приведена информация об устройстве мотоцикла, органах управления, правилах эксплуатации, техническом обслуживании и уходе, а также рекомендации по безопасному использованию мотоцикла.

Мотоциклы GLADIATOR разработаны с применением современных технических решений и прошли необходимые испытания. Соблюдение рекомендаций, приведенных в настоящем руководстве, позволит правильно эксплуатировать мотоцикл, поддерживать его техническое состояние и снизить риск возникновения неисправностей.

Настоящее руководство предназначено для владельцев и пользователей мотоциклов GLADIATOR. Храните руководство вместе с мотоциклом и обращайтесь к нему при необходимости.

Перед каждой поездкой убедитесь, что мотоцикл находится в исправном техническом состоянии, а все необходимые проверки и операции технического обслуживания выполнены в соответствии с настоящим руководством.

В руководство также включена гарантийная информация. При передаче мотоцикла другому владельцу передайте ему настоящее руководство вместе с мотоциклом.

При чтении данного руководства вы будете встречать символы, которые помогут вам быстро находить самую важную информацию:

	Данный символ указывает на особые инструкции или процедуры, которые, в случае неправильного выполнения, есть риск получения травм или летального исхода. Будьте предельно осторожны!
	Данный символ указывает на запрет на конкретные действия в виду их возможной опасности для жизни людей, дальнейшего функционирования техники или риска повреждения окружающего имущества.
	Данный символ указывает на то, что открытый огонь вблизи запрещен из-за опасности возгорания.
ВНИМАНИЕ!	Данное обозначение указывает, что неправильное выполнение этих шагов может привести к серьезным повреждениям мотоцикла или осложнить дальнейшие работы.
РЕКОМЕНДАЦИИ	Данное обозначение указывает, что следование данному совету сделает эксплуатацию мотоцикла более удобной и безопасной.

1.1. ОБЩАЯ ИНФОРМАЦИЯ

Данное руководство включает в себя важную информацию, которая поможет вам правильно и безопасно эксплуатировать ваш мотоцикл, а также содержит полезные рекомендации.

Также в данном руководстве содержится информация о сроках предоставления гарантии, сервисных интервалах обслуживания. В конце руководства находятся бланки гарантийных талонов. Не забывайте предъявлять данное руководство при каждом визите в сервисный центр для внесения информации о ТО либо ремонте мотоцикла. Это важно для сохранения гарантии на мотоцикл.

Ваш мотоцикл имеет уникальный идентификационный номер VIN 1 (фото 1.1.). VIN указан справа от руля на вилке мотоцикла. Необходимо слегка повернуть руль влево, чтобы увидеть VIN. При заказе запчастей Вы должны назвать VIN и модель двигателя 2 (фото 1.2.). Модель двигателя указана на двигателе слева, в самой нижней части мотоцикла.

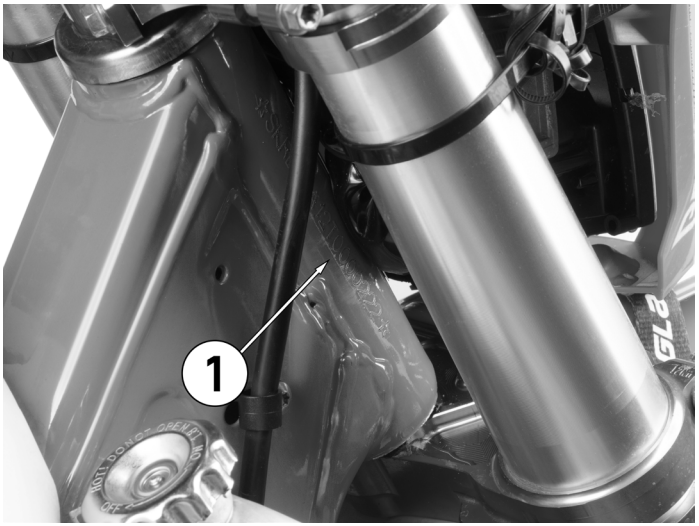

Фото 1.1. Место расположения серийного номера (VIN) – 1

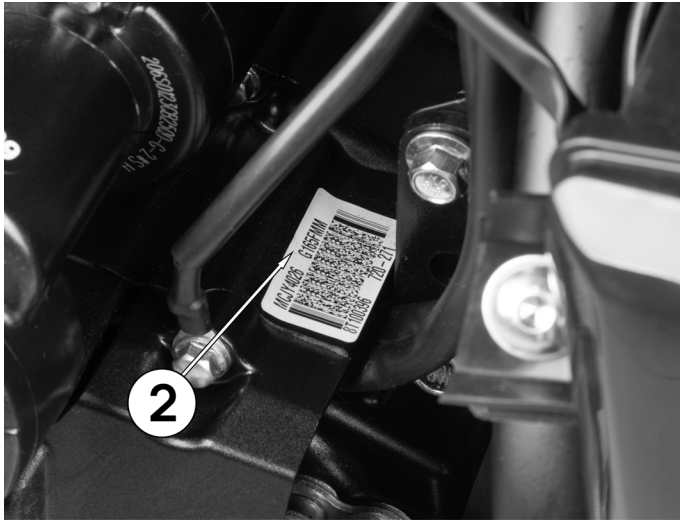

Фото 1.2. Место расположения серийного номера двигателя – 2

1.2. ПРАВИЛА БЕЗОПАСНОСТИ ПРИ ЭКСПЛУАТАЦИИ МОТОЦИКЛА

⚠	Парковать мотоцикл необходимо только на ровной поверхности, убедившись, что он находится в устойчивом положении.
🚫	Запрещено заводить двигатель мотоцикла в закрытом помещении из-за риска отравления выхлопными газами. Если есть необходимость запустить двигатель в закрытом помещении, обеспечьте хорошую вентиляцию. Запрещено ездить на мотоцикле в темное время суток и при недостаточной видимости, если мотоцикл не оборудован осветительными приборами.
🚫	Во время заправки мотоцикла заглушите двигатель. Не используйте открытый огонь (сигареты, спички, зажигалки) вблизи мотоцикла. Не проливайте бензин на мотоцикл.

ВНИМАНИЕ!

При движении на мотоцикле держите ноги на подножках мотоцикла, а руки – на руле.
При работающем двигателе выпускная система и глушитель сильно нагреваются и долго остаются горячими после выключения мотора. Не трогайте горячие элементы выпускной системы, чтобы не обжечься.

- Для езды по дорогам общего пользования предназначены только мотоциклы, имеющие Паспорт Транспортного Средства (ПТС или ЭПТС). Модели без ПТС/ЭПТС не подходят для таких условий эксплуатации. Использование мотоцикла без ПТС/ЭПТС на дорогах общего пользования является правонарушением.
- Мотоциклы с ПТС/ЭПТС должны быть зарегистрированы в ГИБДД.
- Перед первой поездкой внимательно ознакомьтесь с данным руководством.
- Во время поездки всегда надевайте сертифицированный шлем (маркировки DOT или ECE указаны внутри либо сзади на шлеме). Обязательно застегивайте подбородочный ремень на шлеме. Кроссовый шлем всегда надевают вместе с защитными очками.
- Рекомендуем использовать полный комплект защитной экипировки для защиты от травм во время движения: мотошлем, защитные очки, наколенники, брейсы или джинсы (брюки) с защитными вставками на коленях и бедрах, черепаха либо куртка с защитными вставками на локтях, плечах и спине, налокотники, мотоботы, защита шеи. Каждый элемент защиты должен подбираться в соответствии с вашими размерами, плотно сидеть на теле, чтобы не зацепиться за движущиеся элементы мотоцикла, но при этом не создавать дискомфорта из-за излишнего давления. При выборе шлема учитывайте, что он должен плотно сидеть на щеках, но не сдавливать виски, лоб и затылок. При езде на кроссовом или эндуро мотоцикле поверх черепахи надевается джерси из дышащей ткани.
- При езде в темное время суток дополняйте одежду светоотражающими элементами.
- Перед поездкой оцените дорожную обстановку. Будьте особенно осторожны на мокрой дороге, так как сцепление с мокрым покрытием значительно ухудшается.
- Никогда не перевозите пассажира на мотоцикле, если в конструкции мотоцикла нет подножек для пассажира, это значит, данная модель предназначена только для одного человека.
- Не устанавливайте на мотоцикл коляски, прицепы или аналогичные аксессуары.

- Данная модель не предполагает изменения конструкции пользователем без согласования с дилерским центром. Любая несанкционированная установка неоригинальных деталей или демонтаж штатных элементов приводит к ухудшению управляемости, снижению безопасности и автоматически аннулирует гарантийные обязательства производителя и дилерского центра перед владельцем.
- Откажитесь от поездки, если вы находитесь в состоянии алкогольного или наркотического опьянения. Нарушение этого правила может повлечь за собой серьезные травмы вплоть до летального исхода и является серьезным правонарушением.
- Контролируйте состояние своего мотоцикла, регулярно проводя его техническое обслуживание согласно графику, указанному в руководстве пользователя.
- Если ваш мотоцикл оснащен регулируемыми амортизаторами, через 5 часов активной езды необходимо сбрасывать избыточное давление в амортизаторах передней вилки для предотвращения утечек гидравлической жидкости. Подробности смотрите в разделе «Регулировка подвески мотоцикла».

1.3. ВНЕСЕНИЕ ИЗМЕНЕНИЙ В КОНСТРУКЦИЮ ПРОИЗВОДИТЕЛЕМ:

Поскольку производитель постоянно улучшает конструктивные и эксплуатационные характеристики мотоциклов, в данном руководстве могут быть небольшие расхождения между текстом, фотографиями и реальными параметрами техники. Актуальную информацию вы всегда можете получить в официальном дилерском центре.

Не допускается внесение в конструкцию мотоцикла изменений без согласования с Производителем/Продавцом, в том числе установка неоригинальных деталей и аксессуаров, демонтаж или замена предусмотренных конструкцией штатных компонентов. Подобные изменения могут негативно повлиять на безопасность эксплуатации мотоцикла, его управляемость и устойчивость, а также на работу тормозной системы.

Внесение несанкционированных изменений в конструкцию мотоцикла является основанием для прекращения действия гарантийных обязательств Производителя/Продавца. В случае возникновения неисправностей, претензий или ущерба, связанных с такими изменениями, Производитель/Продавец ответственности за их последствия не несет.

1.4. ПЕРЕВОЗКА И ХРАНЕНИЕ МОТОЦИКЛА

Чтобы транспортировка вашего мотоцикла была безопасной, выполняйте следующие рекомендации.
Транспортировка мотоцикла.

1. Для удобной и безопасной погрузки мотоцикла на транспортное средство лучше всего подойдет специальный пандус или трап.
2. Перед погрузкой убедитесь, что двигатель мотоцикла заглушен, а топливный кран находится в положении «OFF» (закрыто).
3. Для фиксации мотоцикла используйте только специальные крепежные ремни. Обычные веревки могут ослабнуть или порваться, что чревато падением мотоцикла.
4. Зафиксируйте колеса. Для этого подложите специальную колодку под переднее колесо для лучшей устойчивости. Закрепите мотоцикл ремнями, обернув их вокруг руля с обеих сторон и закрепив за переднюю часть прицепа или кузова.
5. При натяжении ремней ориентируйтесь на передний амортизатор: если ремни затянуты правильно, то он будет сжат почти наполовину.
6. Проконтролируйте степень натяжения ремней на задней части мотоцикла.

Хранение мотоцикла
Если вы планируете не пользоваться мотоциклом больше месяца, его необходимо подготовить к хранению. В первую очередь, **тщательно вымойте мотоцикл**. Затем следуйте инструкции:
1. Смажьте цепь и прочие важные элементы (пропитайте воздушный фильтр, набейте смазкой подшипники рулевой колонки, ступиц переднего и заднего колеса), следуя рекомендациям из руководства пользователя по плановому техническому обслуживанию.
2. Запустите двигатель на 5 минут. После 5 минут работы на холостом ходу, выключите его и слейте отработанное масло. Это необходимо для того, чтобы вязкость масла стала жиже, масло полностью слилось из двигателя.
3. Залейте новое масло и полностью заполните картер. ТСлейте топливо из бака и карбюратора. Во время хранения в баке и карбюраторе не должен оставаться бензин, потому что при долгом простое, бензин те-

ряет свои качества. Сливайте топливо только в специально предназначенные для этого емкости.

4. Чтобы подготовить цилиндры двигателя к долгому простою мотоцикла, необходимо выкрутить свечу зажигания и влить в цилиндр около 50 мл моторного масла. Провернув двигатель для равномерного распределения масла, установите свечу на место.
5. Наиболее верное хранение мотоцикла – в положении, при котором его колеса не касаются земли. Если это невозможно, подложите под колеса деревянные бруски.
6. Для защиты выхлопной трубы от влаги, наденьте на нее полиэтиленовый пакет либо воспользуйтесь специальной заглушкой выхлопной трубы.
7. В завершение используйте чехол, чтобы защитить мотоцикл от пыли и грязи. Не рекомендуется использовать пластиковые покрытия, поскольку они способствуют скоплению пыли и грязи на мотоцикле и его деталях.

Как подготовить мотоцикл к эксплуатации после хранения:

1. Если мотоцикл хранился под чехлом, снимите его и очистите технику от пыли.
2. Поменяйте масло: слейте консервационное и залейте свежее в картер двигателя.
3. Заправьте топливный бак и заведите мотоцикл. Оцените его состояние: наличие посторонних шумов, запаха и т.д.
4. Если мотоцикл работает стабильно, проведите короткую тестовую поездку. Обкатка после хранения должна производиться на низкой скорости с повышенным вниманием к работе мотоцикла.

2. ВАШ МОТОЦИКЛ: ПЕРВАЯ ПОЕЗДКА

Подготовка к управлению мотоциклом

Управление мотоциклом требует специальных навыков и внимательного отношения к безопасности. Перед началом эксплуатации необходимо освоить основные приемы управления и ознакомиться с особенностями мотоцикла.

Первую практику рекомендуется проводить на закрытой ровной площадке, свободной от транспортных

средств, пешеходов и других препятствий. Начинайте движение на небольшой скорости и постепенно осваивайте торможение, ускорение, переключение передач, повороты и остановку.

Во время каждой поездки используйте защитную экипировку, соответствующую условиям эксплуатации:

- защитный мотошлем;
- защитные очки или визор;
- мотокуртку или защитный жилет с защитой корпуса;
- мотоперчатки;
- защиту коленей;
- мотоботы или другую специальную обувь, обеспечивающую защиту стоп и голеностопных суставов.

Перед началом движения внимательно ознакомьтесь с настоящим руководством. Изучите назначение органов управления, расположение и принцип работы рычагов, педалей и других элементов мотоцикла. Понимание их назначения необходимо для правильного и безопасного управления.

Если мотоцикл предназначен для движения по дорогам общего пользования, изучите требования Правил дорожного движения и соблюдайте их во время эксплуатации. Это необходимо независимо от того, планируется ли преимущественная эксплуатация мотоцикла на дорогах общего пользования или на бездорожье.

РЕКОМЕНДАЦИИ: Учиться ездить на кроссовых и эндуро мотоциклах необходимо постепенно:

1. Привыкнуть к правильной посадке, положению корпуса, рук и ног;
2. Начинать движение на маленькой скорости;
3. Тренировать равновесие, выполняя «змейку», «восьмерку» и т.д.

Для того, чтобы обучение вождению мотоцикла проходило максимально продуктивно, можно обратиться к инструктору. Помните, что езда на мотоцикле возможна только при соблюдении следующих правил:

1. У вас нет ограничений по здоровью, которые могут помешать безопасному вождению мотоцикла;
2. Перед посадкой на мотоцикл вы убедились в отсутствии признаков усталости, болезненного состояния или иных факторов, влияющих на вашу физическую и психическую готовность к управлению;
3. Вы не употребляли алкогольные напитки, наркотические и лекарственные препараты, способные повлиять на ваше мышление и скорость реакции;
4. Вы используете необходимый набор экипировки.

2.1. ОРГАНЫ УПРАВЛЕНИЯ МОТОЦИКЛА

Уверенность за рулем мотоцикла складывается из двух составляющих: знания органов управления и умения контролировать мотоцикл, держать равновесие. Сначала вы должны довести до автоматизма знание органов управления мотоцикла: газ, передний и задний тормоз, сцепление, поворотники.

Поэтому посвятите время чтению этого раздела и подробному изучению своего мотоцикла. Экспериментируйте с возможными ситуациями во время движения, еще не двигаясь с места: зажимайте сцепление и переключайте передачи, нажимайте на тормоз, крутите ручку газа на холостом ходу. Повторяйте одно и то же движение до тех пор, пока оно не станет для вас естественным и привычным, и после переходите к следующему.

2.2. РАСПОЛОЖЕНИЕ ЧАСТЕЙ МОТОЦИКЛА И ОРГАНОВ УПРАВЛЕНИЯ

На фото 2.1–2.3 представлены основные узлы и механизмы мотоцикла, контрольные окна и органы управления.

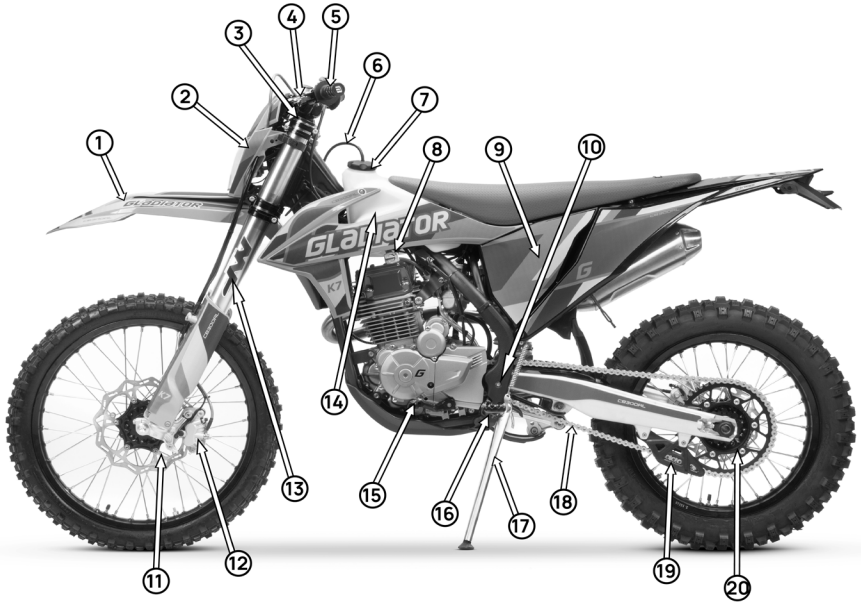

Фото 2.1. Левая сторона мотоцикла: 1 – переднее крыло; 2 – передняя пластиковая панель с фарой; 3 – верхняя траверса; 4 – рычаг сцепления; 5- руль; 6 – вентиляционная трубка; 7 – крышка топливного бака; 8 – топливный кран; 9 – крышка доступа к воздушному фильтру; 10 – крышка напраляющей цепи; 11– диск переднего тормоза; 12 – передний тормозной суппорт; 13 – передняя вилка; 14 – топливный бак; 15 – рычаг переключения передач; 16 – левая подножка водителя; 17 – боковая подставка; 18 – цепь; 19 – направляющая цепи; 20¬ – задняя звезда

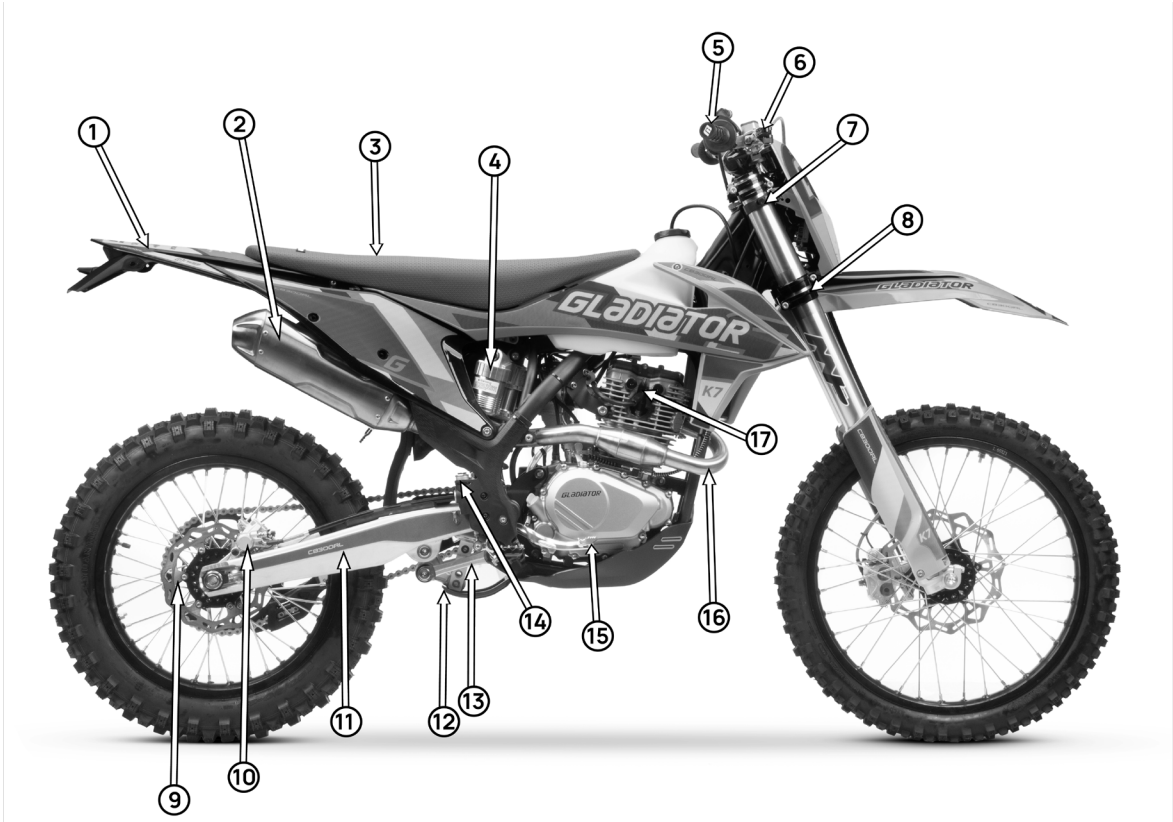

Фото 2.2. Правая сторона мотоцикла: 1 – заднее крыло; 2 – глушитель; 3 – сиденье; 4 – задний амортизатор; 5 – рукоятка акселератора; 6 – рычаг переднего тормоза; 7 - верхний зажим передней подвески; 8 – нижний зажим передней подвески; 9 – тормозной диск заднего тормоза; 10 – задний тормозной суппорт; 11 – маятник; 12 – треугольное коромысло; 13– U-образное коромысло; 14 – задний тормозной цилиндр; 15 – педаль заднего тормоза; 16 – выхлопной патрубок; 17 – колпачок свечи зажигания

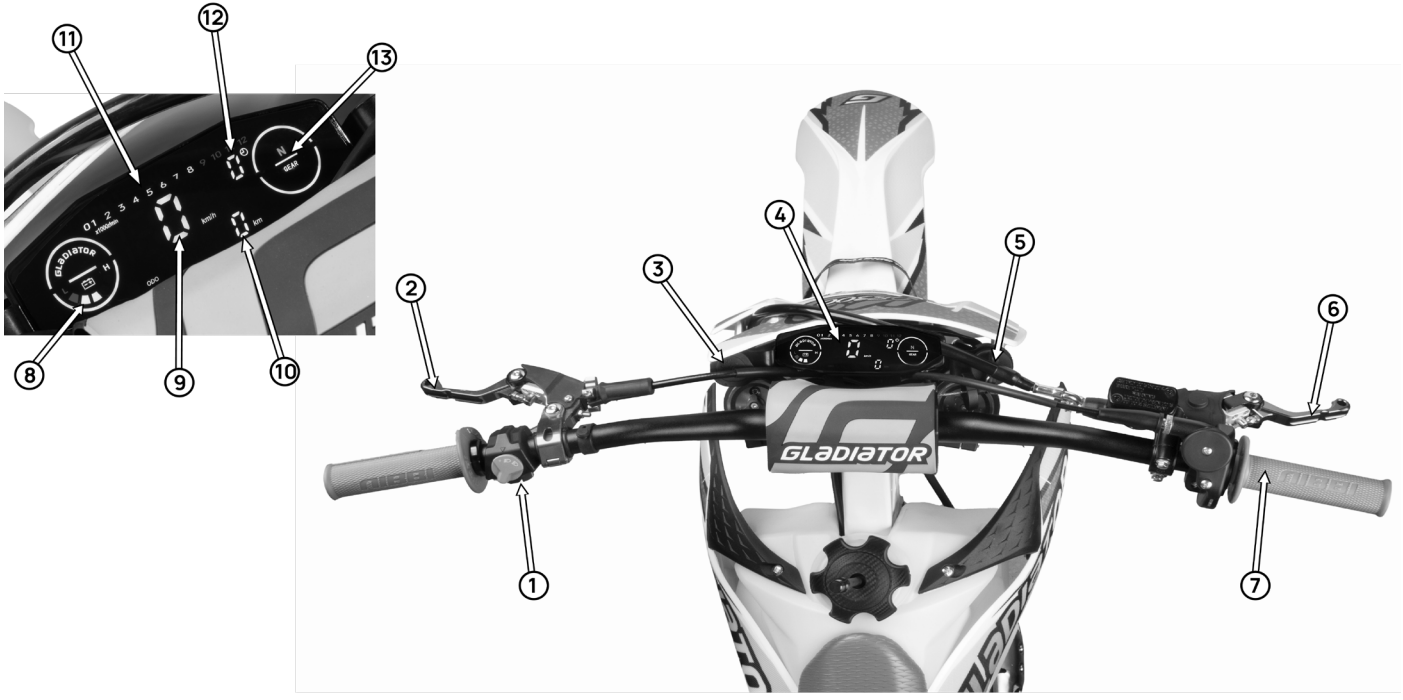

Фото 2.3. Приборы и органы управления: 1 – кнопки стартера/выкл. двигателя; 2 –рычаг сцепления ; 3 – USB-порт; 4 – приборная панель; 5 – замок зажигания; 6 – рычаг переднего тормоза; 7 – рукоятка акселератора; 8 – указатель уровня топлива; 9 – скорость (км/ч); 10 – счетчик пробега; 11 – указатель оборотов двигателя; 12 – счетчик моточасов; 13 – указатель текущей передачи.

2.3. ОСМОТР МОТОЦИКЛА ПЕРЕД ПОЕЗДКОЙ

Перед каждым выездом на маршрут необходимо тщательно осмотреть мотоцикл. В первую очередь, уделите внимание следующим узлам и деталям:

1. **Крепление основных узлов** – двигатель, маятник, колеса, суппорты. Проверьте натяжение болтов и гаек, если необходимо, подтяните их.
2. **Осмотрите цепь.** Если она провисает больше, чем на два пальца, необходимо подтянуть. При необходимости очистите и смажьте цепь. Проверьте состояние натяжителя цепи, ролика и звезды.
3. Проверьте, **крепко ли затянута свеча зажигания**. Убедитесь в том, что свечной колпачок плотно установлен на свечу.
4. **Проверьте уровень топлива и масла.** Плотно закройте крышку топливного бака. Доливая бензин в бак, избегайте его попадания на мотоцикл. Если вы заметили утечку моторного масла или другой рабочей жидкости, эксплуатация мотоцикла запрещена до проведения необходимого ремонта и устранения причины утечки.
5. Убедитесь, что давление в шинах соответствует рекомендуемому. Осмотрите шины на наличие порезов и износа протектора. Проверьте натяжение спиц и крепление обода.
6. **Осмотрите тормозные шланги** на наличие повреждений. Проверьте состояние тормозных дисков и колодок.

До начала движения убедитесь, что рычаги сцепления и тормоза, педали и ручка газа работают исправно. Проверьте, как переключаются передачи. Если необходимо, отрегулируйте ход рукоятки акселиратора (ручка газа). Рукоятка должна двигаться плавно и автоматически возвращаться в исходное положение при отпускании.

3. ФУНКЦИОНАЛ ВАШЕГО МОТОЦИКЛА
3.1. ОБКАТКА

ВНИМАНИЕ!

Для долгой и надежной работы вашего мотоцикла критически важна правильная обкатка. Уделите особое внимание первым часам работы двигателя, строго выполняя рекомендации ниже.

Если на вашем мотоцикле установлен тахометр, при проведении обкатки не превышайте максимальных оборотов двигателя. Если тахометра на мотоцикле нет, ориентируйтесь на степень открытия дроссельной заслонки и не выкручивайте ручку более, чем на 75% от допустимого поворота. Так же вы можете сверять процесс обкатки с показаниями моточасов. Моточасы – необходимый элемент вашего мотоцикла, благодаря которому вы сможете точно определять этапы обкатки.

1 этап обкатки (0-2,5 моточасов / 100 км пробега)

На этом этапе старайтесь держать обороты двигателя в среднем диапазоне, примерно на половине или трех четвертях хода ручки газа (50-75%). Важно не давать двигателю работать долго на одних и тех же оборотах, поэтому почаще переключайте передачи. После каждого часа езды давайте мотору отдохнуть и остыть 5-10 минут. Разгоняйтесь плавно, без рывков, но и не слишком медленно.

2 этап обкатки (2,5-4 моточасов / от 100 до 300 км пробега)

Можно позволить мотоциклу работать на постоянных оборотах в том же диапазоне (50–75% газа). При этом можно на несколько секунд открывать дроссельную заслонку до 100%.

3 этап обкатки (4-5 моточасов / от 300 до 600 км пробега)

Используйте более высокие обороты, вплоть до 75–100% хода ручки газа.

4 этап обкатки (более 5 моточасов / более 600 км пробега)

На данном этапе можно использовать двигатель на полной мощности и увеличить скорость примерно до 70

км/ч.

РЕКОМЕНДАЦИИ: Во время периода обкатки не допускайте резкого ускорения и не оставляйте дроссельную заслонку открытой на 100% на продолжительное время.

ВАЖНО! В случае замены цилиндра, поршня, поршневых колец, коленчатого вала или шатуна необходимо пройти этапы обкатки заново.

3.2. ДВИГАТЕЛЬ: ПРОЦЕСС ЗАПУСКА И ОСТАНОВКИ

	Никогда не запускайте двигатель в закрытом помещении с отсутствующей или плохой вентиляцией. Отравление выхлопными газами мотоцикла может привести к серьезным последствиям для здоровья и даже смерти. Езда на мотоцикле без световых приборов в темное время суток запрещена.

ВНИМАНИЕ!

При запуске двигателя мотоцикла с помощью кик-стартера необходимо производить его плавно, чтобы избежать поломки зубьев пускового механизма. Перед запуском необходимо плавно нажать на рычаг кик-стартера, пока не произойдет жесткое механическое сцепление (чувствуется упор). Лишь затем выполняйте полный рабочий мах ногой.

Порядок запуска двигателя мотоцикла зависит от температуры окружающей среды. Перед запуском двигателя переведите коробку передач в нейтральное положение.

Порядок запуска двигателя при температуре от +10°С до +35°С:

Перед запуском выполните следующие действия:

1. Установите нейтральное положение на коробке передач.
2. Откройте подачу топлива, установив топливный кран (А, фото 3.1.) в положение «ON» (ОТКР.).

Топливный кран имеет три положения (фото 3.2.):

- **«ON» (ОТКР.)** — подача топлива из бака в карбюратор открыта;
- **«OFF» (ЗАКР.)** — подача топлива в карбюратор полностью перекрыта;
- **«RES» (РЕЗЕРВ)** — используется для подачи топлива из резервного объема топливного бака в карбюратор.

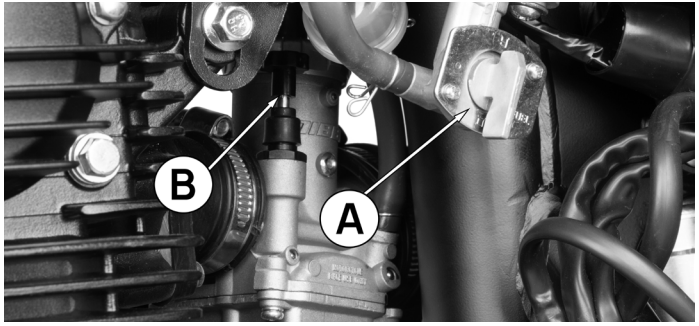

Фото 3.1. Топливный кран – А; рычаг обогатителя топливной смеси – В

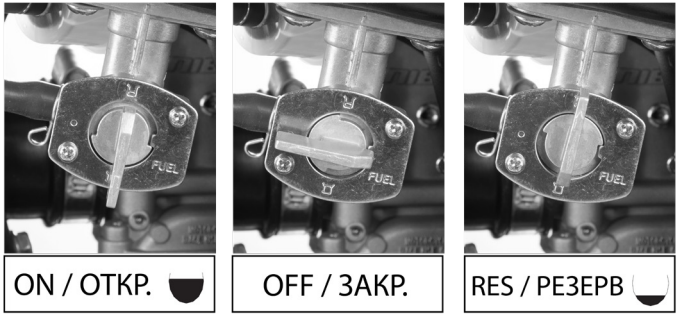

Фото 3.2. Положения крана подачи топлива

3. При запуске холодного двигателя переведите рычаг подсоса (обогатителя топливной смеси, В, фото 3.1) вверх, включив режим обогащения смеси.
4. Не поворачивайте рукоятку акселератора (1 - фото 3.3.) и не открывайте дроссельную заслонку.
5. Полностью выжмите рычаг сцепления (1 - фото 3.4.) и нажмите кнопку запуска двигателя (2 - фото 3.4).

При использовании кик-стартера плавно опустите рычаг вниз одним быстрым движением ноги до упора. (фото 3.5)

6. Если двигатель не запустился, выдержите паузу не менее 30 секунд и повторите запуск. При следующей попытке допускается открыть дроссельную заслонку, слегка повернув ручку акселератора.

7. После запуска дайте двигателю поработать около 15 секунд, затем переведите рычаг подсоса (B, фото 3.1) в исходное положение.

Если двигатель работает на холостом ходу нестабильно, немного поверните рукоятку акселератора, чтобы увеличить обороты.

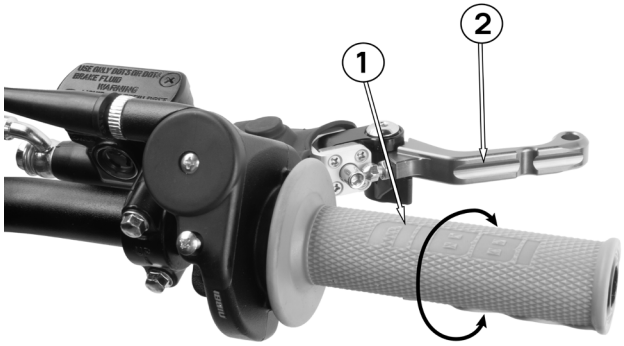

Фото 3.3. правая рукоятка: 1 - рукоятка акселератора; 2 – рычаг переднего тормоза;

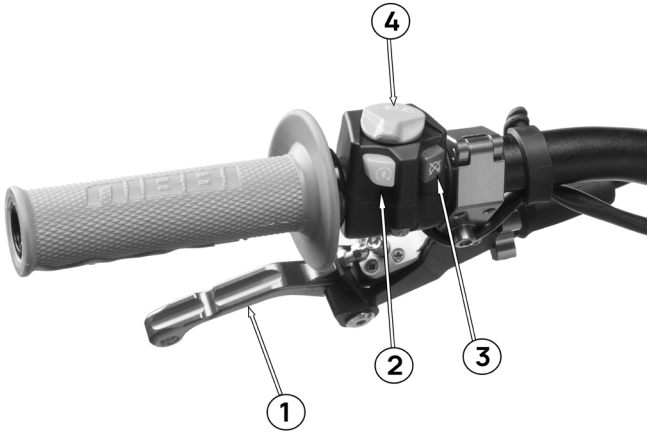

Фото 3.4. левая рукоятка: 1 – рычаг сцепления; 2 – кнопка электро-стартера (запуска двигателя); 3 – кнопка выключения двигателя; 4 – кнопка управления оптикой мотоцикла (ближний свет, дальний свет, выкл.);

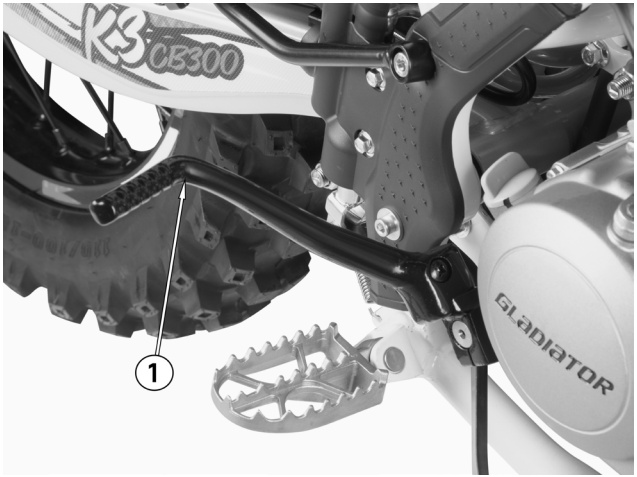

Фото 3.5. Кик-стартер - 1

ПОРЯДОК ДЕЙСТВИЙ ДЛЯ ЗАПУСКА ДВИГАТЕЛЯ В РАЗНЫХ УСЛОВИЯХ.

Запуск двигателя при температуре воздуха выше +10°С (горячий двигатель):

1. Поверните топливный кран в положение **«ON» (ОТКР.)**

2. Не используйте рычаг подсоса (обогатителя топливной смеси)

3. Не поворачивайте ручку акселератора и не открывайте дроссельную заслонку.

4. Полностью выжмите ручку сцепления и нажмите кнопку пуска двигателя. Либо воспользуйтесь кик-стартером.

Запуск двигателя при температуре воздуха ниже +10°С (холодный двигатель):

1. Поверните топливный кран в положение **«ON» (ОТКР.)**.

2. Переведите рычаг подсоса (обогатителя топливной смеси) в положение обогащения.

3. Не поворачивайте ручку акселератора и не открывайте дроссельную заслонку.

4. Полностью выжмите ручку сцепления и нажмите кнопку пуска двигателя . Либо воспользуйтесь кик-стартером

5. Прогревайте двигатель до тех пор, пока он не начнет работать ровно и реагировать на открытие дроссельной заслонки при выключенном рычаге подсоса .

Для того, чтобы остановить двигатель, необходимо совершить следующие действия:

1. Переключите коробку передач в нейтральное положение (рисунок 3.6.) с помощью рычага переключения передач 1 (фото 3.7.)

2. Установите топливный кран в положение **OFF(ЗАКР**)

3. Нажмите кнопку запуска/остановки двигателя для того, чтобы заглушить его

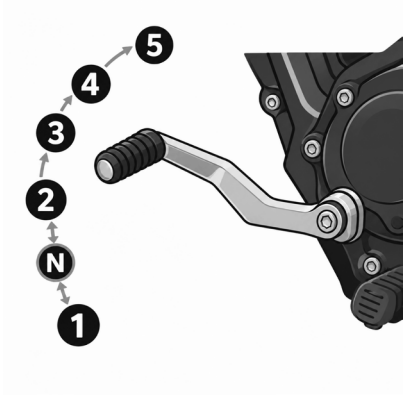

Рисунок 3.6. Положение рычага передачи

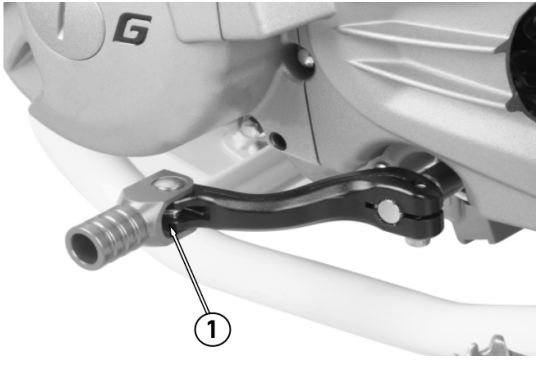

Фото 3.7. Рычаг переключения передач

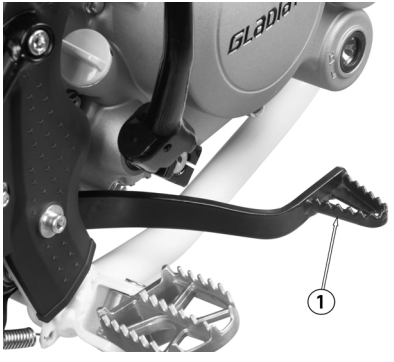

Фото 3.8. Расположение педали заднего тормоза - 1

ВНИМАНИЕ!

Внимательно соблюдайте инструкции, связанные с порядком закрывания топливного крана, чтобы избежать заливания карбюратора топливом.

В холодную погоду необходимо соблюдать максимальную осторожность как при запуске мотоцикла, так и во время движения. Хорошо прогрейте мотор прежде, чем эксплуатировать его на полной мощности и увеличивать обороты.

Несоблюдение данных условий приведет к износу двигателя.

3.3. КАК НАЧИНАТЬ ДВИЖЕНИЕ НА МОТОЦИКЛЕ

Правильное управление коробкой передач — залог долгой жизни вашего мотоцикла. Неопытное обращение с рычагом может обернуться дорогостоящим ремонтом двигателя, трансмиссии или подвески. Со временем вы разовьете интуитивное понимание того, когда лучше всего сменить передачу.

⚠	Нельзя заводить мотоцикл, находящийся на передаче. Это может привести к травпоопасной ситуации или смерти.

ВНИМАНИЕ!

При повышении передачи старайтесь переключаться, пока обороты двигателя еще не достигли пика, или немного сбросьте газ.

При понижении передачи меняйте передачу до того, как обороты упадут слишком низко и двигатель начнет работать нестабильно. Этот прием особенно пригодится при спуске с горы, помогая удерживать скорость под контролем.

Использование двигателя для замедления: не стоит злоупотреблять торможением двигателем на высоких оборотах, чтобы не навредить мотору. Также избегайте движения накатом с выключенным двигателем или буксировки мотоцикла, так как это может привести к поломке ключевых узлов.

Перед началом движения ознакомьтесь со схемой переключения передач и убедитесь, что умеете находить нейтральное положение. Рычаг переключения передач расположен с левой стороны двигателя (фото 3.7.).

В зависимости от модели мотоцикл может иметь 5 или 6 передач. Первая передача включается движением рычага вниз, нейтраль расположена между первой и второй передачами, остальные передачи включаются последовательным движением рычага вверх (рисунок 3.6.). Для проверки работы коробки передач на неподвижном мотоцикле может потребоваться слегка перемещать его вперед и назад. Обязательно проверьте порядок переключение передач на этикетке, расположенной на двигателе вашего мотоцикла (фото 3.9.)



Фото 3.9. Расположение этикетки с порядком переключения передач.

Как начать движение на мотоцикле:

1. **Прогрейте двигатель** и убедитесь, что боковая подножка убрана.

2. **Закройте дроссельную заслонку** — полностью отпустите рукоятку акселератора (1 - фото 3.3.).

3. **Выжмите рычаг переднего тормоза** (2 - фото 3.3.).

4. **Полностью выжмите рычаг сцепления** (1 – фото 3.4.).

5. **Включите первую передачу.** Нажмите на рычаг переключения передач вниз (рис. 3.6.).

6. **Начните движение.** Отпустите передний тормоз. Плавно отпускайте рычаг сцепления и одновременно постепенно поворачивайте рукоятку акселератора, увеличивая обороты двигателя. Не отпускайте сцепление резко — мотоцикл может резко дернуться вперёд. Не увеличивайте обороты слишком резко — двигатель может работать с чрезмерной нагрузкой.

Если сцепление отпустить слишком быстро или обороты двигателя будут недостаточными, двигатель может заглохнуть.

7. **Переключитесь на вторую передачу.** После набора достаточной скорости: полностью отпустите рукоятку акселератора; выжмите рычаг сцепления; переместите рычаг переключения передач вверх, в положение второй передачи; плавно отпустите сцепление; постепенно добавьте газ.

8. **Переключение на более высокие передачи** выполняется аналогично: отпустите газ, выжмите рычаг сцепления, переместите рычаг переключения передач вверх, затем плавно отпустите сцепление и добавьте газ.

9. **Переключение на пониженную передачу:** отпустите газ, выжмите сцепление и переместите рычаг переключения передач вниз. После включения передачи плавно отпустите сцепление и постепенно добавьте газ.

Помните, что при переключении со второй на первую передачу, вам понадобится сделать не 1, а 2 щелчка, переходя через нейтральную передачу.

3.4. КАК ПРАВИЛЬНО ТОРМОЗИТЬ НА МОТОЦИКЛЕ

Для снижения скорости или полной остановки мотоцикла необходимо совершить следующую последовательность действий:

1. Выжмите сцепление.

2. Если торможение не экстренное, переключитесь на пониженные передачи, дойдя до первой передачи. Если торможение экстренное, сразу переходите к шагу 3.

3. Одновременно плавно нажмите на рычаг переднего тормоза и педаль заднего тормоза (фото 3.8.), при этом сбрасывая газ. Можно выполнить торможение последовательно: сначала нажав на педаль заднего тормоза и завершить торможение нажатием на рычаг переднего тормоза. Резкое торможение передним тормозом опасно – оно может привести к блокировке переднего колеса и подъему заднего. Помните, что 70% тормозной мощности приходится на передний тормоз и только 30% - на задний.

4. Опустите левую ногу, а затем, отпустив тормоза, правую, чтобы устойчиво удерживать мотоцикл.

Во время торможения всегда закрывайте дроссельную заслонку с помощью ручки акселератора и одновременно, но плавно, нажимайте на оба тормоза. При этом на грунтовых дорогах чаще используйте задний тормоз. Слишком сильное нажатие на передний тормоз может привести к потере контроля.

Если спуск длительный или крутой, сочетайте торможение двигателем (выжимание рычага сцепление, снижение передачи и закрытие дроссельной заслонки) с нажатием на рычаг переднего тормоза и лапку заднего тормоза. Не тормозите резко, все движения должны быть плавными.

Если вы слишком сильно нажали на тормоза и колеса заблокировались, что привело к заносу, не паникуйте. Слегка отпустите тормоза, выровняйте руль и продолжайте торможение, но уже с меньшим усилием.

Помните, что при езде в дождь, на льду, грязи или песке сцепление с дорогой значительно ухудшается. В таких условиях все действия должны быть максимально плавными: избегайте резкого прохождения поворотов, торможений и ускорений.

Когда проходите поворот, не тормозите: торможение должно закончиться до того, как вы войдете в поворот. Приближаясь к повороту, максимально снизьте скорость.

3.5. ПОСЛЕ ПОЕЗДКИ

После того, как вы закончили поездку, важно правильно припарковать мотоцикл и провести его осмотр. Для надежной фиксации мотоцикла используйте боковую подножку. Паркуйтесь только на ровной поверхности, убедитесь, что ваш мотоцикл находится в устойчивом положении. Если в ближайшее время вы не планируете продолжать езду на мотоцикле, перекройте подачу топлива, установив топливный кран в положение **«OFF»** (фото 3.2.).

После каждой поездки **обязательно чистите мотоцикл от грязи, пыли, веток, камней** и т.д. После очистки внимательно осмотрите все узлы и агрегаты на предмет возможных повреждений или утечек технических жидкостей.

Чтобы защитить приводную цепь от коррозии, очистите ее и смажьте.

Если вы планируете оставить мотоцикл на длительную стоянку, необходимо удалить остатки топлива из карбюратора. Для этого, не глуша двигатель, перекройте топливный кран. Затем несколько раз плавно откройте и закройте дроссельную заслонку с помощью ручки акселератора, дождитесь полной остановки двигателя. Это позволит использовать оставшееся в карбюраторе топливо.

4. ТЕХНИЧЕСКОЕ ОБСЛУЖИВАНИЕ МОТОЦИКЛА

4.1. ОБЩИЕ ПОЛОЖЕНИЯ

Регулярное и правильное техническое обслуживание мотоцикла – это не просто рекомендация. Благодаря своевременно проведенному ТО вы заботитесь о собственной безопасности и продлеваете срок службы вашего транспортного средства, помогаете поддерживать его в оптимальном рабочем состоянии, предотвращаете неожиданные поломки.

Раздел «Техническое обслуживание мотоцикла» включает в себя как общий регламент обслуживания, так и подробные инструкции по выполнению конкретных работ. Следуя рекомендациям данного раздела, вы сможете поддерживать ваш мотоцикл в исправном техническом состоянии. Здесь также собраны важные сведения о мерах предосторожности, рекомендации по выбору и использованию горюче-смазочных материалов, а также полезные советы по уходу за мотоциклом.

Каждый пункт регламента технического обслуживания нацелен на то, чтобы ваша эксплуатация мотоцикла была безопасной и экономичной. При этом важно строго придерживаться данного регламента, особенно когда это касается мотоциклов, предназначенных для езды по бездорожью, где тщательный осмотр перед каждой поездкой и поддержание всех систем в исправном состоянии приобретают первостепенное значение.

Обратите внимание, что указанные в данном разделе сервисные интервалы рассчитаны на средние условия эксплуатации. Если ваш мотоцикл часто подвергается воздействию высокой влажности или пыли, интервалы обслуживания следует сократить.

Мы рекомендуем вам проводить все Регулярные ТО в официальном сервисном центра для сохранения гарантии на запасные части и комплектующие вашего мотоцикла, даже если вы сами способны выполнить некоторый ремонт. Однако, если мотоцикл получил серьезные повреждения, вам необходимо обратиться к официальному дилеру для тщательной диагностики всех систем транспортного средства.

Проведение осмотра мотоцикла перед каждой поездкой и строгое следование ТО обязательно для сохранения исправности мотоцикла.

⚠	Ваша безопасность зависит от правильного ухода за техникой. Игнорирование неисправностей или небрежное обслуживание может привести к аварии с тяжелыми последствиями, вплоть до гибели. Крайне важно всегда строго придерживаться рекомендаций по осмотру и техническому обслуживанию, описанных в данном Руководстве.

Чтобы обеспечить качественное и безопасное проведение ремонтных и сервисных мероприятий, необходимо придерживаться следующих правил:

- Работайте только с чистой и сухой техникой.
- Используйте специальную рабочую одежду и перчатки.

- Проводите работы в помещении, которое защищено от непогоды, имеет положительную температуру, оборудовано средствами пожаротушения и исправной вентиляцией.
- Убедитесь, что мотоцикл установлен на ровной и твердой поверхности. Для того, чтобы мотоцикл стоял устойчиво, используйте боковую подножку или специальную подставку для обслуживания.

Перед началом работ:

- Обязательно заглушите двигатель.
- Перекройте подачу топлива из бака, закрыв переведя топливный кран в положение «OFF».
- Если ваш мотоцикл оснащен электростартером, перед началом работ отключите аккумулятор. Для этого отсоедините минусовую клемму «-», затем плюсовую «+». По окончании работ подключите их в обратном порядке: сначала плюсовую «+», затем минусовую «-» (фото 4.1.)
- Если мотоцикл был перемещен с улицы в холодное время года, дайте ему время прогреться до комнатной температуры.

Для облегчения процесса обслуживания можно воспользоваться мотоподъемником.

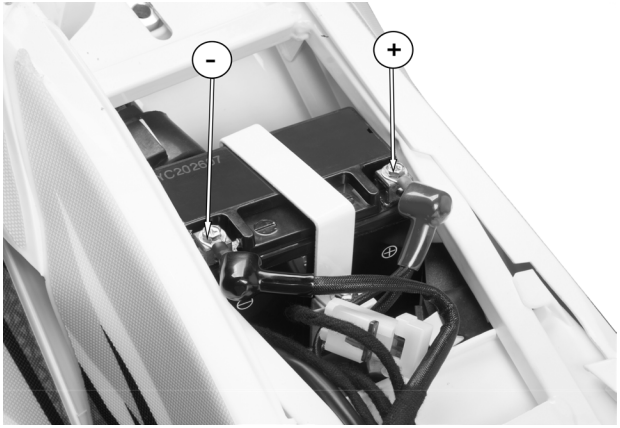

Фото 4.1. Расположение клемм аккумулятора

	Обязательно убедитесь в устойчивости мотоцикла перед началом робот. В случае падения мотоцикл может нанести вам травму.
	Категорически запрещено мыть мотоцикл и любые его узлы и агрегаты легковоспламеняющимися жидкостями (ацетон или бензин). Для очистки мотоцикла используйте только специально предназначенные для этого жидкости.

МЕРЫ БЕЗОПАСНОСТИ ПРИ ОБСЛУЖИВАНИИ МОТОЦИКЛА

- **Перед началом работ внимательно прочитайте инструкцию,** подготовьте необходимые инструменты и расходные материалы.
- **Запускайте двигатель только в хорошо проветриваемом помещении,** так как выхлопные газы, содержащие оксид углерода, очень токсичны и могут привести к отравлению и даже летальному исходу.
- **При проведении работ убедитесь, что двигатель заглушен.** Движущиеся механизмы могут привести к серьезным травмам, поэтому не включайте двигатель без крайней необходимости, если это не связано с выполнением конкретной задачи.
- **Будьте внимательны при работе с горячими частями техники (двигатель, выхлопная система).** Перед началом работ подождите около часа, чтобы мотоцикл остыл, иначе во время работы можно получить ожог.

4.2. РЕГЛАМЕНТ ПРОВЕДЕНИЯ ТО

Чтобы эксплуатация вашего мотоцикла была всегда безопасна для вас и окружающих, важно регулярно проводить техническое обслуживание в соответствии с регламентом ТО. Перед каждой поездкой проводите обязательный осмотр мотоцикла. Руководствуйтесь графиком проведения технического обслуживания для того, чтобы вовремя проводить необходимые операции.

Перед каждым плановым ТО не забудьте провести контрольный осмотр мотоцикла.

Некоторые простые работы по обслуживанию вы можете выполнить сами, если у вас есть базовые навыки и нужный инструмент. Перечень таких работ вы найдете в этом разделе Руководства. Но для более сложных задач, требующих специальных знаний и оборудования, лучше обратиться к официальному дилеру. Выполняя работы самостоятельно, используйте только высококачественные расходные материалы и оригинальные

запчасти.

Сервисные интервалы в графике обслуживания указаны либо в моточасах, либо в километрах пробега – в зависимости от того, чем оснащен ваш мотоцикл.

ВАЖНО:

- График обслуживания – это общие рекомендации для обычных условий. Но помните, что погода, тип местности, где вы ездите и индивидуальный стиль вождения могут влиять на то, как часто нужно проводить обслуживание и смазку. Если сомневаетесь, соответствуют ли ваши условия стандартным, проконсультируйтесь с дилером.
- Регулярное обслуживание – залог долгой и надежной работы вашего мотоцикла. Если вы используете мотоцикл в сложных условиях (например, частая езда под дождем или по грязи), его детали могут изнашиваться быстрее, поэтому необходимо обслуживать мотоцикл чаще, чем указано в Регламенте.

5. БАЗОВЫЕ ПРОЦЕДУРЫ ТО

Для поддержания вашего мотоцикла в исправном состоянии и обеспечения его долговечности, важно следовать рекомендациям по техническому обслуживанию. Эти процедуры могут быть выполнены вами самостоятельно или доверены профессионалам в авторизованном сервисном центре.

5.1. ТОПЛИВНАЯ СИСТЕМА

Ваш мотоцикл предназначен для работы на неэтилированном бензине. Для моделей с воздушным охлаждением рекомендуется использовать бензин с октановым числом не ниже 92, а для двигателей с жидкостным охлаждением – не ниже 95.

Использование топлива с более низким октановым числом может привести к нежелательным явлениям, таким как «прострелы» в выхлопной системе или детонационные стуки. В худшем случае это может вызвать

серьезные повреждения двигателя.Небольшие детонационные звуки, которые могут возникать при высоких нагрузках, как правило, не являются поводом для беспокойства и не требуют немедленного вмешательства. Однако, если вы слышите металлические стуки при работе двигателя на стабильных оборотах и обычной нагрузке, это сигнал к тому, чтобы попробовать заправить мотоцикл другим видом бензина. Если после смены топлива проблема не исчезнет, обратитесь к официальному дилеру.

Крайне важно использовать только качественное топливо и избегать попадания в бак грязи, пыли или воды.

КАК ПРОВЕРИТЬ ТОПЛИВНУЮ СИСТЕМУ



Бензин огнеопасен и взрывоопасен. При неосторожной работе с топливом есть риск получения серьезных травм и ожогов. Всегда останавливайте двигатель, когда работаете с топливом. Не подносите к бензину любые источники открытого пламени и тепла: сигареты, зажигалки, спички и т.д
Все манипуляции с топливом проводите только на улице.

ПОРЯДОК ЗАПРАВКИ МОТОЦИКЛА:

1. Осмотрите топливные шланги: нет ли износа, трещин и утечек. Если дефект обнаружен, замените топливный шланг.

2. Осмотрите топливный фильтр. Если он засорился, установите новый.

3. Откройте заливную горловину топливного бака, открутив крышку бака (фото 5.1.).

4. Заполните бак с помощью заправочного пистолета или воронки, пока количество топлива не достигнет уровня «А» примерно на 5 см ниже заливной горловины бака.

5. Закрутите крышку бака, плотно ее зафиксировав.

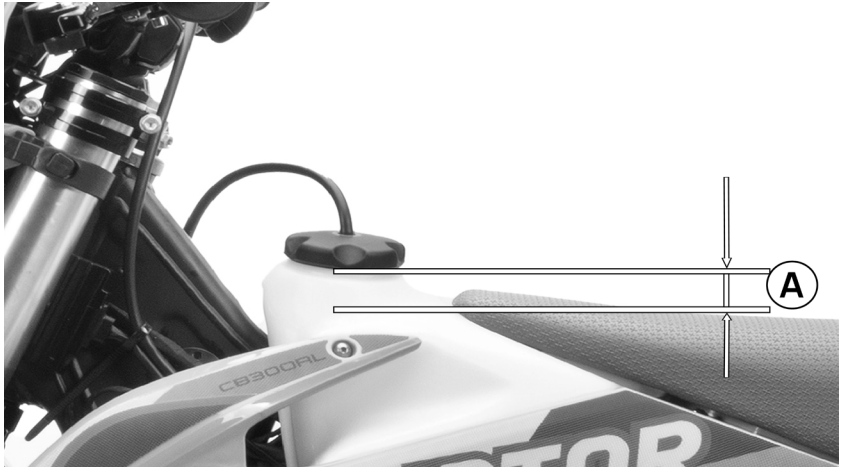

Фото 5.1. Уровень заправки топливного бака

5.2. МОТОРНОЕ МАСЛО

Максимальный срок службы двигателя достигается при использовании правильного моторного масла и регулярном контроле его уровня. Не забывайте доливать и своевременно менять масло. Даже самое лучшее масло имеет свой ресурс и срок годности. Езда на старом, грязном или недостаточном количестве масла неизбежно приведет к поломке двигателя.

ВНИМАНИЕ!

Осуществляйте проверку уровня масла, а так же его долив и замену только установив мотоцикл на твердой ровной поверхности, чтобы исключить возможные ошибки при замере уровня масла.

РЕКОМЕНДУЕМЫЕ МАСЛА:

Классификация по методике API	SG или выше, исключая масла, маркированные на круглой этикетке API как энергосберегающие
Вязкость	Лето: 10W50 Зима: 10W40
Стандартное рекомендованное масло JASO T 903	MA2, MA

На двигателях с воздушным охлаждением ZS165FMM, ZS172FMM, ZS177FMN, YB250H, ZS175FMN – стоит фильтр-сеточка. На двигателях с жидкостым охлаждением ZS174MN-5 стоит полноценный маслянный фильтр.

ВНИМАНИЕ!

Ваш мотоцикл разработан таким образом, что не требует применения дополнительных присадок к маслу. Для поддержания его работоспособности используйте только масла, рекомендованные производителем. Обратите внимание, что масла, содержащие графит или молибден, могут негативно сказаться на работе сцепления, поэтому их следует избегать. Аналогично, моторные масла с маркировкой API «энергосберегающие» не рекомендуются, поскольку они могут ухудшить качество смазки и снизить эффективность сцепления.

Проверка уровня и долив масла в двигателях со смотровым окном

1. Запустите двигатель и оставьте его работать на холостом ходу в течение 3 минут. Затем заглушите двигатель.

2. Подождите ещё 3 минуты, чтобы масло стекло с внутренних деталей двигателя.

3. Установите мотоцикл на ровную горизонтальную поверхность.

4. Оцените уровень масла через смотровое окно 1, расположенное на правой крышке двигателя. Уровень должен находиться между минимальной отметкой 3 и максимальной отметкой 2 (см. фото 5.2).

5. Если уровень находится у отметки 2 или немного ниже неё, дополнительная заправка не требуется.

6. Если уровень достиг отметки 3 или находится ниже неё, необходимо долить рекомендованное моторное масло до отметки 2.

7. Открутите крышку маслозаливной горловины 4 (см. фото 5.2).

8. Заливайте масло небольшими порциями, каждый раз контролируя его уровень через смотровое окно. Не превышайте максимальную отметку 2.

9. После завершения доливки установите крышку 4 на место и плотно закрутите её. Убедитесь, что подтеканий масла нет.

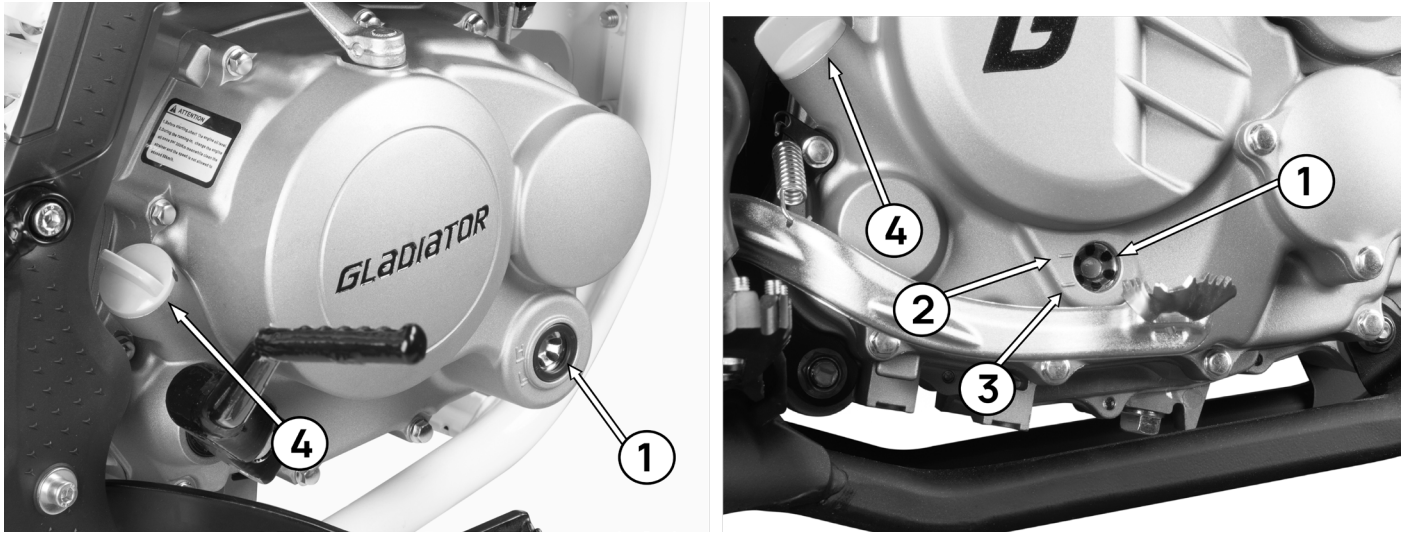

Фото 5.2 Варианты исполнения смотрового окна и крышки горловины двигателей: 1 – смотровое окно с указателями уровня (максимум – «2» и минимум – «3»); 4 – крышка маслозаливной горловины

ПРОВЕРКА УРОВНЯ И ДОЛИВ МАСЛА В ДВИГАТЕЛЯХ С КОНТРОЛЕМ ПО ЩУПУ

1. Запустите двигатель и дайте ему поработать на холостом ходу в течение **3 минут**. После этого заглушите двигатель.
2. Подождите **3 минуты**, чтобы масло успело стечь с внутренних деталей двигателя.
3. Установите мотоцикл на **ровную поверхность**.
4. Выверните **щуп 1**, совмещённый с крышкой маслозаливной горловины (фото 5.3). Протрите щуп от масла чистой салфеткой.
5. Установите щуп обратно в горловину, **не закручивая** его.
6. Снова извлеките щуп и определите уровень масла по отметкам **2** — максимальный и **3** — минимальный уровень.
7. Нормальный уровень масла должен находиться **между отметками 2 и 3**.
8. Если масло находится на отметке **2** или близко к ней, доливать его не требуется. Установите щуп на место и закрутите его.
9. Если уровень достиг отметки **3** или находится ниже неё, необходимо добавить рекомендованное масло до отметки **2**.
10. Добавляйте масло небольшими объёмами, каждый раз контролируя его уровень по щупу. Следите за тем, чтобы уровень **не превышал отметку 2**.
11. После завершения проверки или доливки установите щуп **1** на место и плотно закрутите. Проверьте двигатель на отсутствие утечек масла.

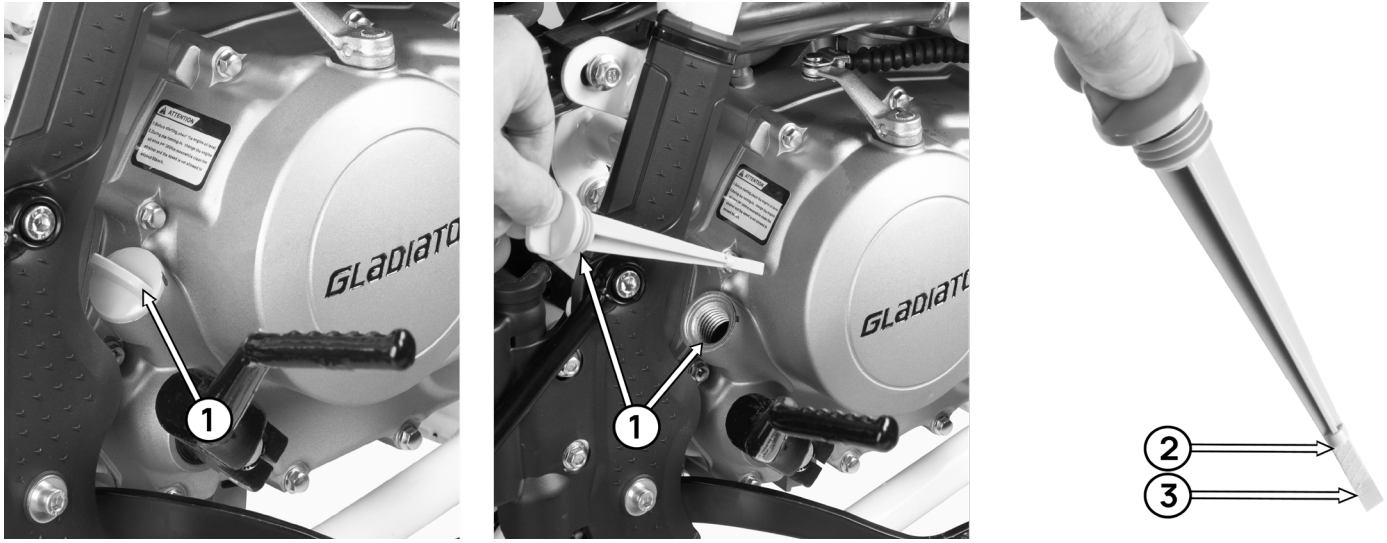

Фото 5.3. Указатель уровня масла в двигателях: 1 – щуп; 2 – максимальный уровень масла; 3 – минимальный уровень масла

ЗАМЕНА МОТОРНОГО МАСЛА В ДВИГАТЕЛЯХ С МАСЛЯНЫМ ФИЛЬТРОМ

1. Запустите двигатель и оставьте его работать на холостом ходу в течение **5 минут**. Затем заглушите двигатель.
2. Установите мотоцикл на **ровную горизонтальную поверхность**.
3. Разместите под двигателем подходящую ёмкость для сбора отработанного масла.
4. Вытащите **щуп 1** из маслозаливной горловины (фото 5.4.).
5. Для слива масла выверните сливной **болт 2**, размещенный внизу двигателя (фото 5.5).
6. Дождитесь полного удаления отработанного моторного масла из двигателя.

7. Выверните **болты 3**, фиксирующие крышку масляного фильтра (фото 5.5). Снимите **крышку 4** и аккуратно извлеките расположенное под ней уплотнительное кольцо.
8. Достаньте масляный **фильтр 6**— сетчатый либо бумажный с **пружиной 5** (фото 5.4.).

ВНИМАНИЕ!

Ваш мотоцикл разработан таким образом, что не требует применения дополнительных присадок к маслу. Для Сетчатые фильтры грубой очистки допускается использовать повторно после тщательной очистки и полного высушивания от загрязнений, частиц фрикционных дисков сцепления и металлических частиц.

Бумажный фильтр тонкой очистки необходимо **заменять при каждой замене масла**.

Неправильная установка масляного фильтра может привести к повреждению двигателя.

9. Очистите и тщательно высушите **фильтр 6** (фото 5.4.). Бумажный фильтр замените на новый. Для промывки сетчатых фильтров используйте бензин и выполняйте эту операцию в отдельном помещении. После очистки установите фильтры на место.
10. Установите сливной **болт 2** и затяните его с моментом **20 Н • м**. (фото 5.5.)
11. Нанесите немного моторного масла на уплотнительное кольцо и установите его на внутреннюю поверхность крышки.
12. Установите крышку масляного **фильтра 4** и закрепите её **болтами 3** (фото 5.5).
13. Залейте рекомендованное моторное масло через маслозаливную **горловину 1** (фото 5.4). Доведите его уровень до верхней **отметки 2** в смотровом **окне 1** (фото 5.2).
14. Проверьте уровень масла согласно разделу «Проверка уровня и долив масла». После этого убедитесь, что утечек масла нет.

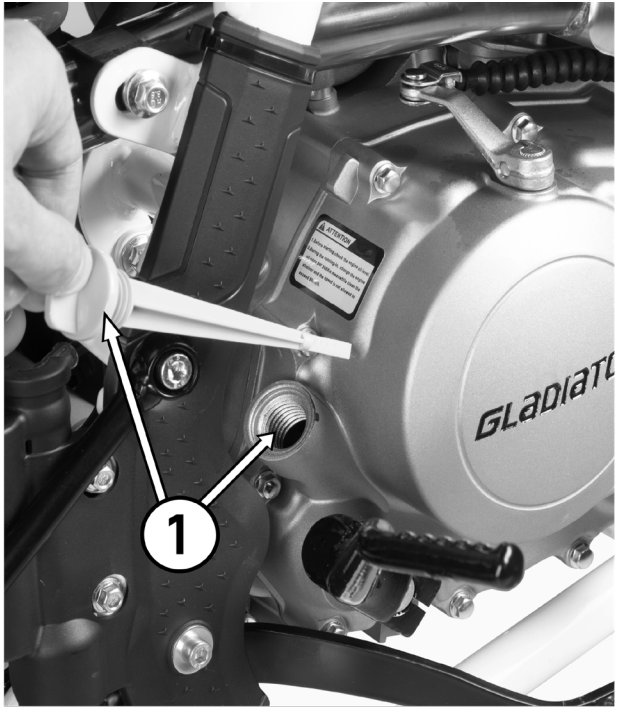

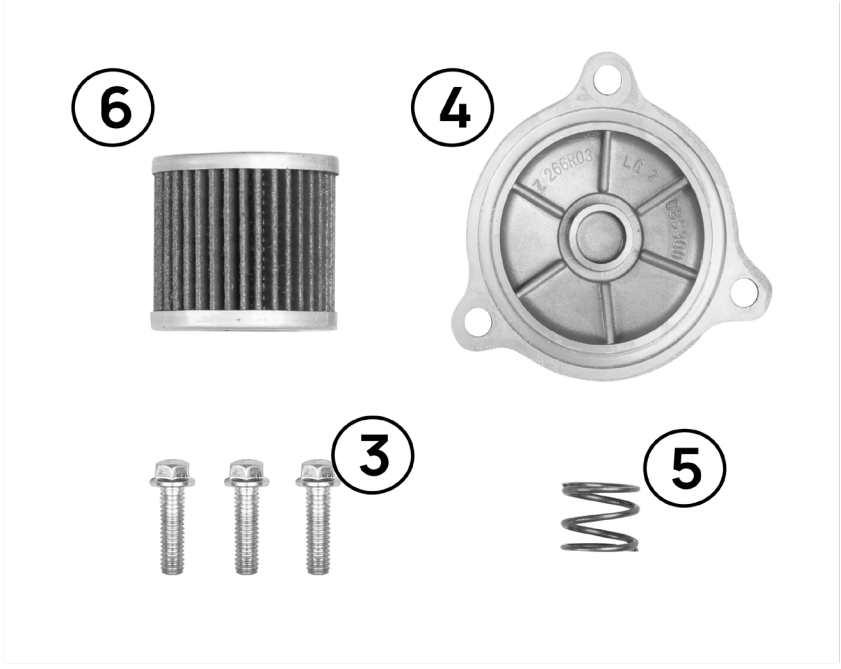

Фото 5.4. Замена масла в двигателях с масляным фильтром

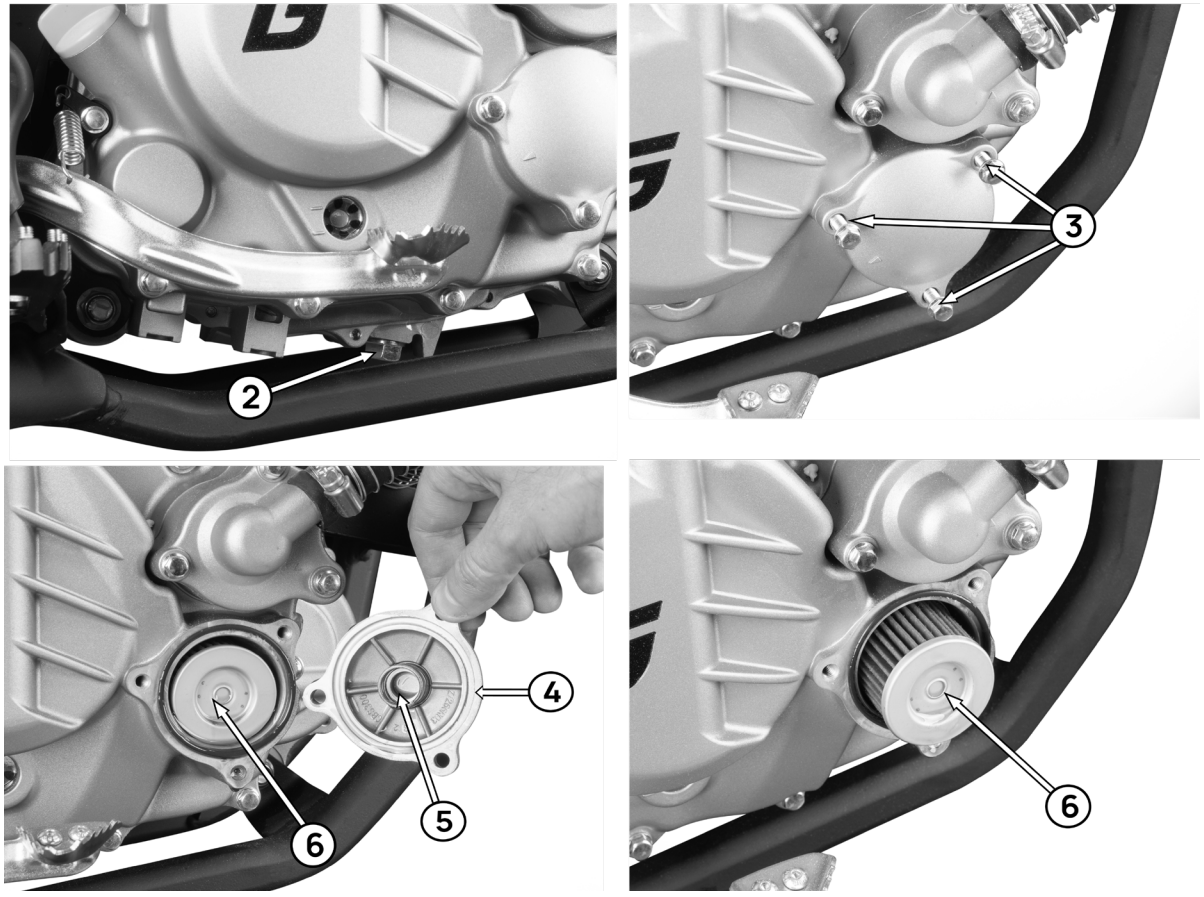

Фото 5.5. Замена масла в двигателях с масляным фильтром

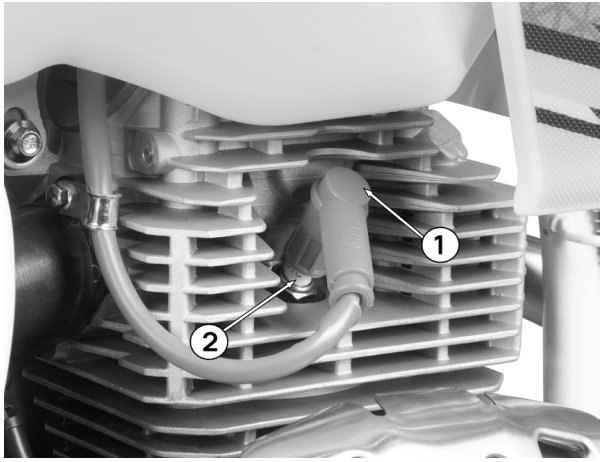

Фото 5.6. Свеча зажигания 2 с колпачком 1

ЗАМЕНА МОТОРНОГО МАСЛА В ДВИГАТЕЛЯХ С ФИЛЬТРОМ-СЕТКОЙ

1. Запустите двигатель и прогрейте его в течение **5 минут** на холостом ходу. После прогрева заглушите двигатель.
2. Установите мотоцикл на **ровную рабочую поверхность**.
3. Разместите подходящую емкость под двигателем для сбора отработанного масла.
4. Вытащите **щуп 1** с маслозаливной горловины (фото 5.7.).
5. Для слива масла выверните сливной **болт 2**, размещенный внизу двигателя. (фото 5.7.).
6. На левой стороне двигателя открутите болт **крышки фильтра 3** и извлеките расположенный за ним **фильтр-сетку 4** с пружиной. (фото 5.7.).
7. Дождитесь, пока отработанное масло полностью стечет из двигателя.
8. Промойте **фильтр-сетку 4** бензином в отдельном, хорошо проветриваемом помещении. После очистки

полностью высушите сетку и установите ее обратно вместе с пружиной.

9. Установите на место сливной **болт 2** и болт **крышки фильтра 3** (фото 5.7). Затяните оба болта с моментом **20 Н • м**.
10. Залейте через маслозаливную горловину рекомендованное моторное масло. Количество масла должно соответствовать максимальному **уровню 2** (фото 5.3).
11. Проверьте уровень масла в соответствии с разделом «Проверка уровня и долив масла». После завершения работ убедитесь, что в местах соединений и сливных отверстий нет подтеков.

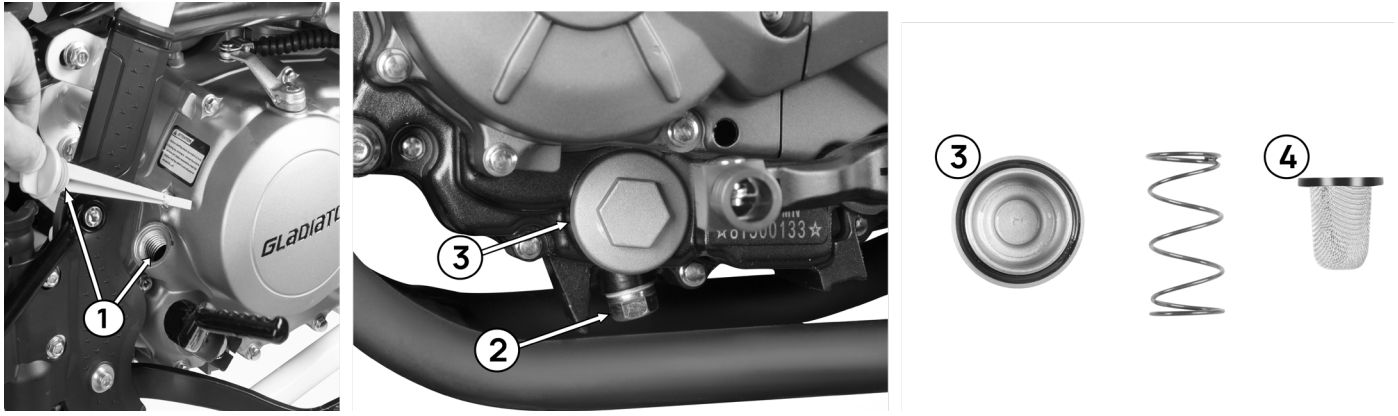

Фото 5.7. Замена масла в двигателях с фильтром-сеткой 4

5.3. СИСТЕМА ЖИДКОСТНОГО ОХЛАЖДЕНИЯ

Для мощных и высокооборотистых двигателей крайне важна эффективная система охлаждения, поэтому в таких мотоциклах установлена жидкостная система охлаждения. Она работает, отводя тепло через рубашку

охлаждения в цилиндрах и головке блока.

Чтобы двигатель работал надёжно и долго, избегая замерзания, перегрева и коррозии, необходимо тщательно следить за этой системой.

РЕКОМЕНДУЕТСЯ использовать только высококачественную охлаждающую жидкость на основе этиленгликоля, которая содержит ингибиторы коррозии и специально разработана для алюминиевых двигателей. Подробные указания по выбору подходящей жидкости указана на ее упаковке.

ВНИМАНИЕ!

При сборке мотоциклов в систему охлаждения заливают смесь антифриза и дистиллированной воды в пропорции 50/50. Такой состав обеспечивает оптимальную защиту от замерзания и коррозии в широком диапазоне температур.

Важно соблюдать рекомендованные пропорции:

- Менее 40% антифриза - недостаточная защита от коррозии.

- Более 60% антифриза - снижение эффективности охлаждения. Повышенная концентрация антифриза (до 60%) оправдана только при экстремально низких температурах.

Если ваш мотоцикл используется зимой при отрицательных температурах, уделяйте особое внимание регулярной проверке уровня охлаждающей жидкости.

Для точного определения уровня и проведения любых работ с охлаждающей жидкостью (замена, долив) мотоцикл должен быть установлен на ровной и устойчивой поверхности. Это гарантирует правильное измерение и предотвращает ошибки.

ПРОВЕРКА УРОВНЯ ОХЛАЖДАЮЩЕЙ ЖИДКОСТИ

⚠	Необходимо поверять уровень охлаждающей жидкости перед каждой поездкой! Проверка осуществляется только на холодном двигателе во избежание опасности ожога. Если двигатель горячий, ни в коем случае не открывайте крышку радиатора. Избегайте попадания охлаждающей жидкости на слизистые (глаза, губы, порезы). При попадании, срочно промойте водой и обратитесь к врачу. Помните, что охлаждающая жидкость крайне токсична. Хранить в недоступном для детей месте!

ПРОВЕРКА И ДОЛИВ ОХЛАЖДАЮЩЕЙ ЖИДКОСТИ

1. Устойчиво установите мотоцикл на твердой, ровной поверхности.
2. Убедитесь, что двигатель холодный. **Ни в коем случае не приступайте к работе на горячем двигателе.**
3. Найдите крышку заливной горловины **радиатора 1** (фото 5.8.) и осторожно ее открутите.

4. Уровень охлаждающей жидкости должен быть до нижнего края заливной горловины – **2** (фото 5.8.).
5. Если уровень жидкости не соответсвует **уровню 2** – долейте охлаждающую жидкость до необходимого объема через заливную горловину радиатора.
6. Верните крышку заливной горолвины на место и плотно ее закрутите.

ЗАМЕНА ОХЛАЖДАЮЩЕЙ ЖИДКОСТИ

1. Устойчиво установите мотоцикл на твердой, ровной поверхности.
2. Убедитесь, что двигатель холодный. **Ни в коем случае не приступайте к работе на горячем двигателе.**
3. Разместите подходящую емкость под двигателем для сбора отработанного антифриза.
4. Найдите крышку заливной горловины **радиатора 1** (фото 5.8.) и осторожно ее открутите.
5. На правой стороне мотоцикла найдите крышку помпы охлаждающей системы **3** (фото 5.8.)
6. Открутите правый нижний болт крышки помпы, он находится в самой нижней точке системы охлаждения. Часто внешне сливной болт дополнительно окрашен.
7. Дождитесь пока не стечет вся жидкость. Дополнительно рекомендуется наклонить мотоцикл на правую сторону, чтобы убедиться что весь антифриз покинул патрубки.
8. Закрутите обратно сливной правый нижний болт.
9. Залейте новую жидкость через заливную **горловину 1** до **уровня 2** (фото 5.8.).

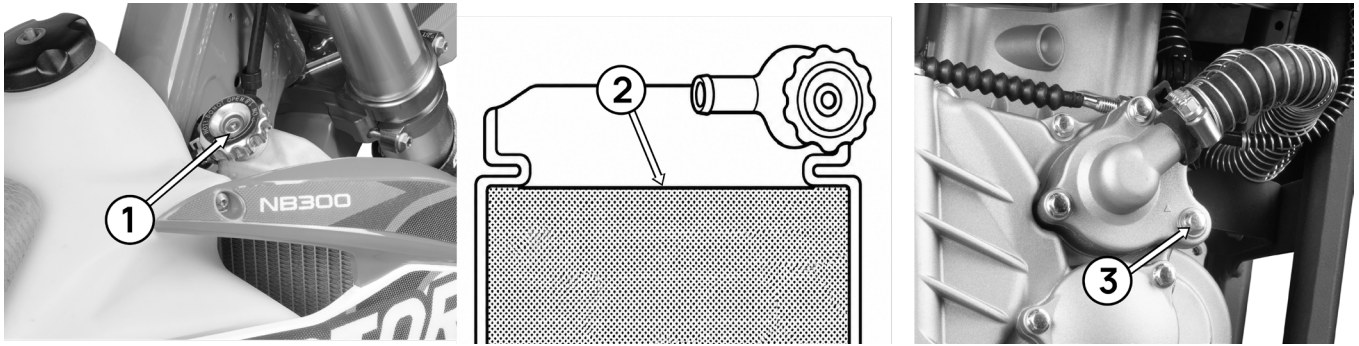

Фото 5.8. Контроль и замена охлаждающей жидкости

5.4. ТЕХНИЧЕСКОЕ ОБСЛУЖИВАНИЕ ВОЗДУШНОГО ФИЛЬТРА

Регулярное и правильное обслуживание воздушного фильтра имеет большое значение для исправной работы вашего мотоцикла. Ваш фильтр – это защита двигателя. Если он грязный, мокрый или старый, пыль и грязь легко попадут внутрь, а это может привести к серьезным поломкам. Поэтому всегда выбирайте оригинальные фильтры, разработанные специально для вашей модели мотоцикла.

При частой езде в условиях высокой влажности или по пыльной местности воздушный фильтр нуждается в более частой проверке и замене. Недостаточное внимание к его состоянию может вызвать ряд негативных последствий для двигателя, включая: ускоренный износ его компонентов; снижение общей мощности; образование нагара на клапанах; загрязнение свечей зажигания. Все это в совокупности может привести к дорогостоящему ремонту.

Благодаря своевременному обслуживанию фильтра вы будете поддерживать двигатель в исправном состоянии. Кроме того, правильное ТО позволяет предотвратить потерю мощности, снижает расход топлива и защищает двигатель от возможных неисправностей.

ОБСЛУЖИВАНИЕ ВОЗДУШНОГО ФИЛЬТРА:

1. Освободите доступ к корпусу воздушного фильтра, сняв боковую пластиковую панель с мотоцикла (процесс может отличаться в зависимости от модели мотоцикла, ориентируйтесь на место расположения карбюратора и патрубка воздушнного фильтра).
2. Конфигурация и крепления фильтрующего элемента также отличается в зависимости от модели вашего мотоцикла.
3. **Вариант 1:** Выкрутите крепежный **болт 1** (фото 5.9) воздушного **фильтра 2** и вытащите его из посадочного узла (корпуса воздушного фильтра).
4. **Вариант 2:** Отсоедините **фиксатор 3** воздушного **фильтра 4**, открепите **фиксатор** с язычка **5**. Вытащите

полностью каркасный воздушный **фильтр 4**.

5. Аккуратно снимите поролоновый **фильтр 6 с каркаса 7**, стараясь не повредить его.
6. Тщательно протрите **корпус 7** фильтрующего элемента от загрязнений.
7. Промойте поролоновый фильтруюший **элемент 6 или 2** специально предназначенным для этого средством очистки воздушных фильтров.
8. Промойте фильтрующий **элемент 6 или 2** в теплом мыльном растворе и прополощите его.
9. Полностью высушите воздушный фильтр.
10. Пропитайте сухой фильтрующий **элемент 6 или 2** специальным маслом для пропитки поролоновых фильтр. Масло должно быть нанесено по всей внутренней и внешней поверхности фильтра. Можно воспользоваться кистью или тампоном. Выжмите фильтр для удаления излишек масла.
11. Соберите фильтр, плотно установив фильтрующий **элемент 6 на каркас 7**.

ВНИМАНИЕ!

Из-за неправильной установки воздушного фильтра в двигатель может попасть грязь, пыль и другие инородные частицы или предметы, что, в свою очередь, приведет к быстрому износу цилиндра и поршневых колец.

12. Используйте консистентную смазку для того, чтобы обеспечить герметичность конструкции и предотвратить попадание грязи. Смазка наносится тонким слоем на уплотнительную **кромку 8** воздушного фильтра.
13. Установите воздушный фильтр в исходное положение, приложив уплотнительную кромку фильтра по форме патрубка, прилегающего к корпусу воздушного фильтра.
14. Затяните крепежные болты или присоедините фиксаторы в исходное положение **согласно пунктам 3. и 4**.

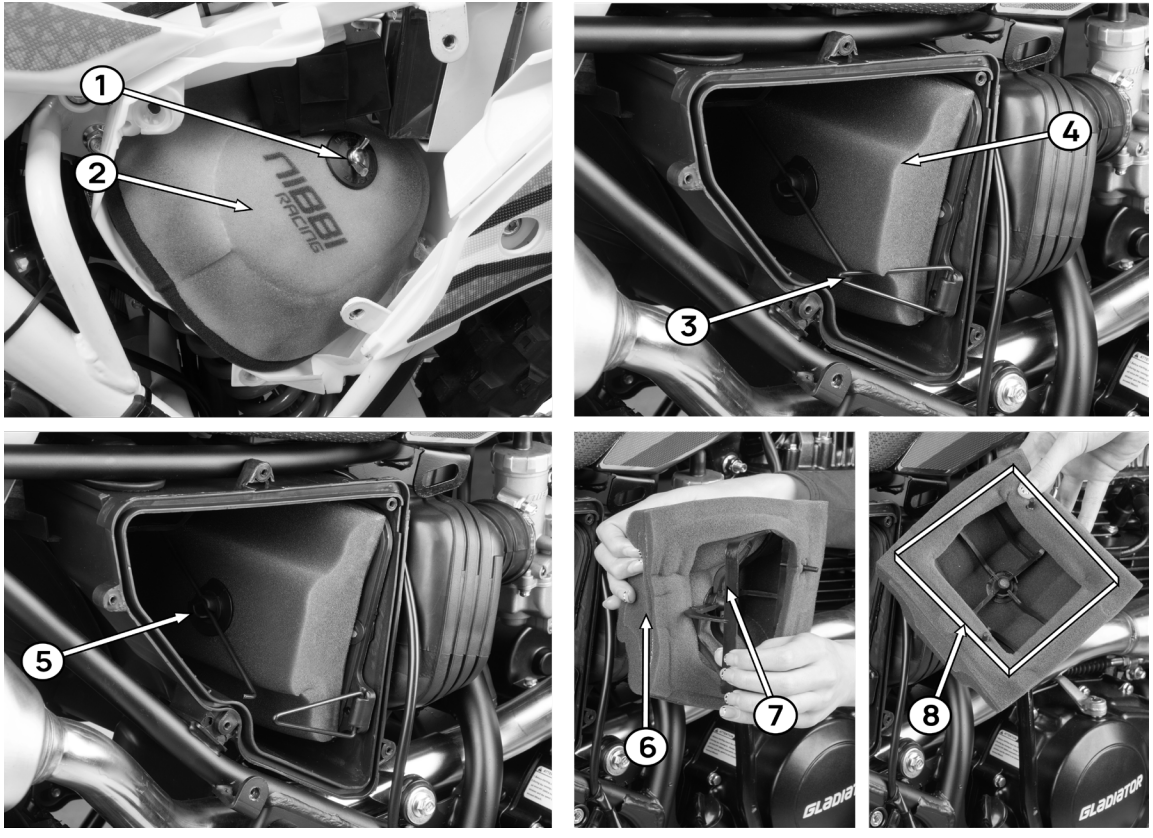

Фото 5.9. Варианты исполнения воздушных фильтров

5.5. НАСТРОЙКА СВОБОДНОГО ХОДА РУЧКИ ГАЗА

Перед началом регулировки проверьте свободный **ход рукоятки газа 1** (фото 5.10). Свободный ход должен составлять 3–5 мм. При несоответствии указанному значению выполните регулировку. Это необходимо для того, чтобы трос не был постоянно натянут и дроссель не приоткрывался самопроизвольно при полностью отпущенной рукоятке и управление газом происходило плавно. Если самостоятельная регулировка не дала нужного эффекта, обратитесь к официальному дилеру для настойки.

РЕГУЛИРОВКА СВОБОДНОГО ХОДА РУКОЯТКИ АКСЕЛЕРАТОРА:

Регулировка осуществляется за счет движения **регулятора 2** (фото 5.10.), расположенном на **тросе газа 4**, прилигающем к **ручке акселератора 1** .

1. Сдвинув пылезащитный **чехол 3**, ослабьте контргайку **регулятора 2**.
2. Чтобы уменьшить свободный ход, поворачивайте регулятор с помощью **контргайки 2** в сторону знака **«-»**.
3. Чтобы увеличить свободный ход, поворачивайте регулятор с помощью **контргайки 2** в сторону знака **«+»**.
4. Убедитесь в том, что ручка газа двигается плавно. Для этого необходимо до упора выкрутить **ручку газа 1** на себя и отпустить ее. Рукоятка должна вернуться обратно за счет возвратной пружины дроссельной заслонки.
5. Осмотрите трос на наличие заломов и нятяжения: подвигайте рулем, чтобы проверить натяжение троса и отсутствие перегибов.
6. Смажьте трос, для предотвращения его преждевременного износа или коррозии.
7. Затяните контргайку в обратное положение с усилием **4 Н • м**.

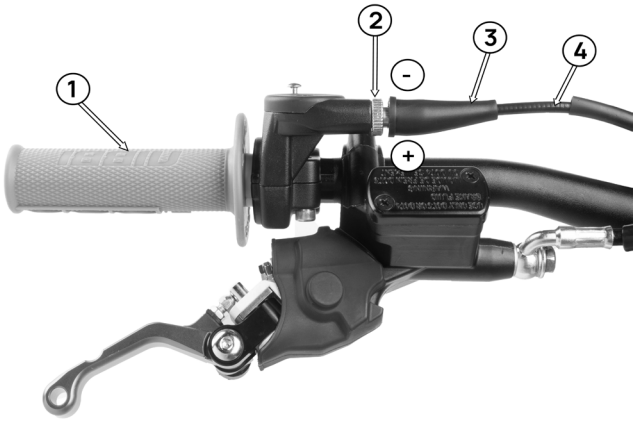

Фото 5.10. Регулировка свободного хода рукоятки акселератора

5.6. НАСТРОЙКА ХОЛОСТОГО ХОДА

ВАЖНО! Регулировка частоты вращения холостого хода предназначена для корректировки работы двигателя на минимальных оборотах без нагрузки. Данная регулировка не устраняет неисправности системы подачи топлива, системы зажигания и других узлов двигателя.

Если после выполнения регулировки холостого хода сохраняются нестабильная работа двигателя, остановка двигателя или другие неисправности, необходимо провести диагностику для определения причины неисправности у официального дилера.

ЦЕЛЬ РЕГУЛИРОВКИ ХОЛОСТОГО ХОДА:

- Обеспечить стабильную работу двигателя на минимальных оборотах. Правильно настроенный холостой ход позволяет двигателю работать ровно и без перебоев, когда вы не нажимаете на газ.
- Предотвратить самопроизвольную остановку двигателя. Если обороты холостого хода слишком низкие,

двигатель может глохнуть при остановке или на холостом ходу.

- Оптимизировать расход топлива на холостом ходу. Слишком высокие обороты холостого хода могут привести к излишнему расходу топлива.

ЧАСТОТА ХОЛОСТОГО ХОДА ДОЛЖНА БЫТЬ В ПРЕДЕЛАХ 1400 +/- 100 ОБ/МИН.

Для регулировки холостого хода необходимо следующее:

1. Прогрейте двигатель до рабочей температуры. Если он еще не прогрет, оставьте его поработать на холостом ходу в течение 5-10 минут.
2. Установите мотоцикл на ровную рабочую поверхность.
3. Проверьте, что коробка передач находится в нейтральном положении.
4. Найдите винт регулировки холостого хода **1** (фото 5.11.)
5. Чтобы увеличить обороты, вращайте **винт 1** в направлении **«+»** по часовой стрелке. Для уменьшения оборотов, вращайте винт 1 против часовой стрелки в направлении **«-**».
6. **Винт** качества **2 НЕ ПОДЛЕЖИТ САМОСТОЯТЕЛЬНОЙ РЕГУЛИРОВКЕ**. Он был точно настроен на заводе и его регулировка возможна только в условиях сервисного центра дилера.

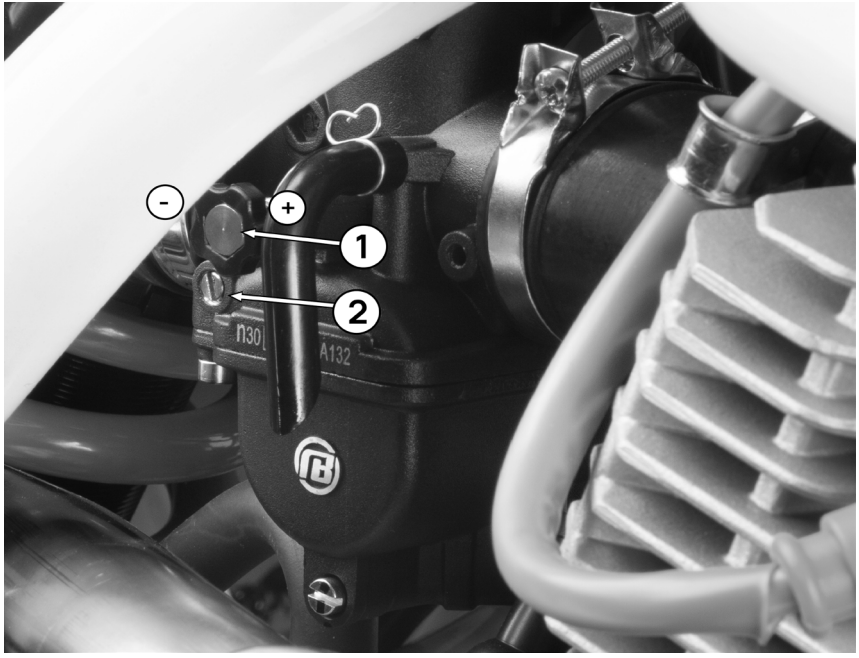

Фото 5.11. Регулировка холостых оборотов

ВНИМАНИЕ!

До запуска двигателя дайте ему поработать на холостом ходу 5 минут. Это необходимо для того, чтобы масло равномерно распределилось по элементам двигателя.

Если ваш двигатель оснащен инжекторной системой питания, его обслуживание производится только в специализированном сервисном центре или у официального дилера.

5.7. НАСТРОЙКА СЦЕПЛЕНИЯ

ПРОВЕРКА СВОБОДНОГО ХОДА РЫЧАГА СЦЕПЛЕНИЯ

1. Проверьте свободный ход «А» рычага сцепления (фото 5.12). Свободный ход должен составлять 10–20 мм.
2. Правильная величина свободного хода обеспечивает полное включение и выключение сцепления и предотвращает его постоянное частичное выключение. При отсутствии или недостаточной величине свободного хода сцепление может проскальзывать, что приводит к его повышенному износу. При чрезмерном свободном ходе сцепление может выключаться не полностью.

Обратите внимание на следующие признаки, которые указывают на необходимость настройки сцепления:

- **Если двигатель начинает глохнуть, когда вы** включаете передачу.
- **Мотоцикл сам движется вперед**, когда вы включаете передачу.
- **Сцепление «буксует»:** обороты двигателя растут, но мотоцикл не разгоняется должным образом.



Фото 5.12. Свободный ход рычага А

Настройка свободного хода сцепления (фото 5.13)

1. Чтобы настроить свободный ход троса, сначала отодвиньте резиновый **колпачок 1** (фото 5.13).
2. Затем немного ослабьте **гайку 2** (фото 5.13), которая фиксирует регулятор.
3. Для уменьшения свободного хода вращайте регулятор в направлении **«-»**; для увеличения свободного хода вращайте регулятор в сторону **«+»**.
4. Затяните **гайку 2** и проверьте настройку.

ВАЖНО! Если регулятор уже закручен до упора или вы не можете добиться нужного свободного хода, то вкрутите регулятор троса полностью, затем отпустите его на один оборот, а для регулировки свободного хода используйте регулятор на двигателе.

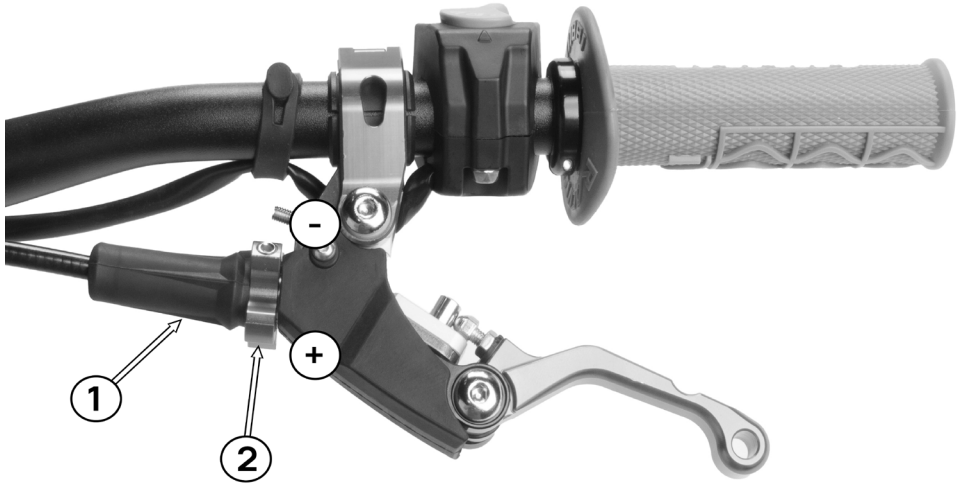

Фото 5.13. Регулировка свободного хода рычага сцепления

Настройка сцепления на двигателе (фото 5.14)

1. Ослабьте контргайку 1 (фото 5.14).
2. Вращайте регулировочную гайку 2: для увеличения свободного хода в направлении «+»; для уменьшения свободного хода в направлении «-».
3. Проверьте свободный ход с помощью рычага сцепления.
4. Затяните контргайку 1 и повторно проверьте регулировку.

По необходимости проведите дополнительную регулировку с помощью регулятора тросса на рычаге сцепления.

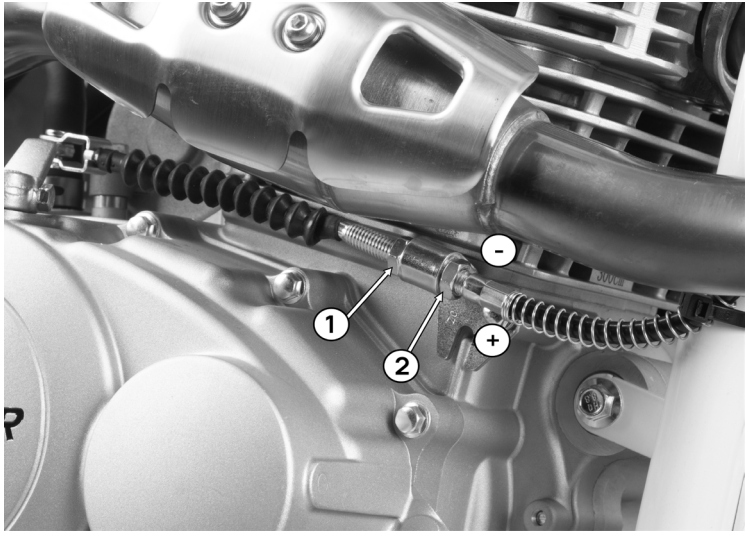

Фото 5.14. Регулировка сцепления на двигателе

Проверка после регулировки

После всех манипуляций обязательно проверьте работу сцепления:

1. Запустите двигатель.
2. Выжмите рычаг сцепления и включите передачу.
3. Убедитесь, что двигатель не глохнет и мотоцикл не движется.
4. Плавно отпускайте рычаг сцепления, одновременно добавляя газ. Мотоцикл должен тронуться с места мягко и без рывков.

Если после всех этих действий сцепление по-прежнему работает некорректно или вы не можете добиться нужного свободного хода, это может указывать на износ троса или дисков сцепления. В таком случае лучше обратиться к официальному дилеру.

5.8. ПЕРЕКЛЮЧЕНИЕ ПЕРЕДАЧ

Как настроить рычаг переключения передач:

1. Убедитесь, что рычаг переключения передач 1 (фото 5.15) крепко держится на валу 2.
2. Вы можете настроить его положение и угол: открутите болт 2, снимите рычаг с вала и установите его под тем углом, который будет для вас наиболее комфортным.

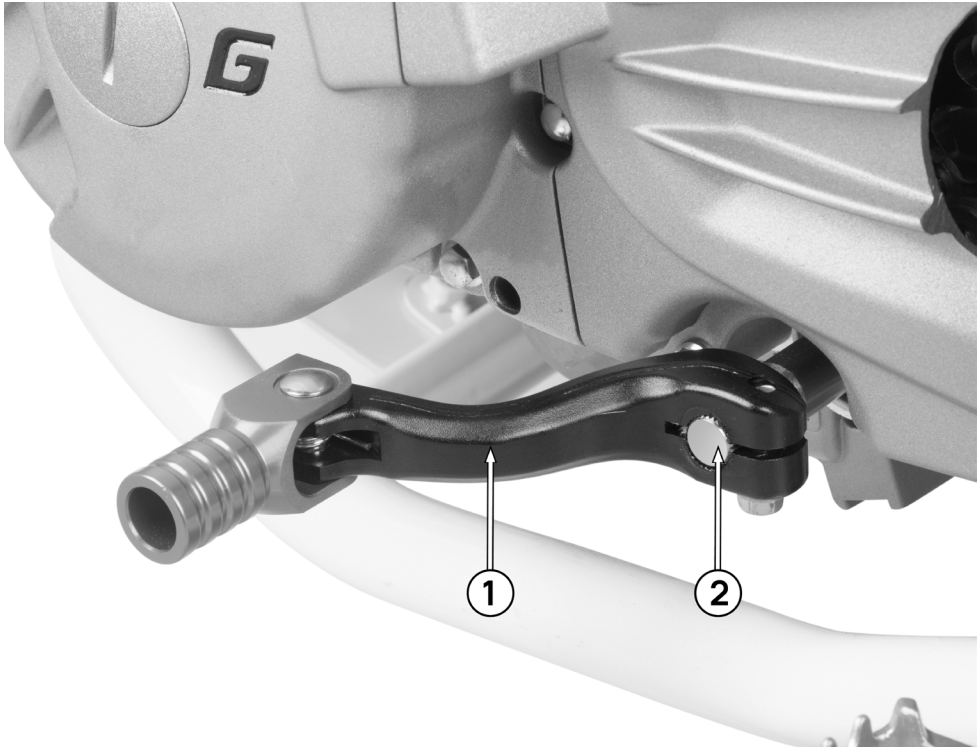

Фото 5.15. Регулировка положения рычага передач

5.9. СВЕЧА ЗАЖИГАНИЯ

Чтобы двигатель работал исправно, крайне важно использовать свечи с подходящим калильным числом и правильным зазором. Ошибки в выборе могут привести к серьезным поломкам. Также не стоит устанавливать свечи без резистора — это часто становится причиной сбоев в системе зажигания.

На многих современных мотоциклах стоят свечи с иридиевым покрытием центрального и платиновым покрытием бокового электродов. Соблюдайте следующие рекомендациии при работе с такими свечами:

- **Никакой механической чистки.** Если свеча сильно загрязнена, лучше просто поставить новую.
- **Только проволочный щуп.** Плоские щупы могут поцарапать напыление, поэтому для проверки зазора используйте только круглый проволочный инструмент.
- **Зазор не регулируется.** Если зазор «ушел», свечу нужно заменить. Пытаться подогнуть электрод на таких свечах нельзя.
-

Осмотр и замена свечи зажигания:

1. Отсоедините высоковольтный провод с помощью колпочка 1 (фото 5.6.).
2. Перед тем как выкрутить свечу, обязательно очистите пространство вокруг нее (например, продуйте сжатым воздухом), чтобы грязь не попала внутрь цилиндра.
3. Аккуратно выкрутите свечу свечным ключом подходящего размера.
4. Оцените состояние свечи по внешнему виду электродов. Если свеча новая, сначала проедьтесь на мотоцикле, чтобы нагар успел сформироваться.

Нормальная свеча (светло-коричневый центр)	Обедненная смесь (белый центр)	Переобогащенная смесь (черный матовый нагар)	Загрязненная свеча (черный маслянистый нагар)
			

Учитывайте, что цвет нагара может многое сказать о состоянии двигателя:

- **Светло-коричневый** - идеальное состояние. Двигатель работает исправно.
- **Ярко-белый** - смесь слишком «бедная» (мало топлива). Это чревато перегревом, детонацией и риском прогара поршней или клапанов. Срочно обратитесь в сервис.
- **Матовый черный** - смесь переобогащенная (избыток топлива). Мощность падает, двигатель работает нестабильно. Нужно настроить подачу топлива.
- **Темный, маслянистый налет** - в камеру сгорания попадает масло. Обычно это сопровождается сизым дымом из выхлопной трубы. Требуется диагностика двигателя.

5. Если свеча в порядке, можно ставить её обратно. Если есть загрязнения — лучше заменить.
6. Если вы в дороге и заменить свечу нечем, можно попробовать аккуратно очистить, например: проколить ее на открытом огне или очистить её растворителем с высокой температоурой возгорания. В очень редких случаях можно использовать щетку из мягкой проволоки. Ни в коем случае не используйте наждачную бумагу — она повреждает поверхность электрода, из-за чего нагар будет появляться еще быстрее. При первой же возможности поставьте новую свечу.
7. Перед установкой проверьте, нет ли трещин на изоляторе, цела ли уплотнительная шайба и нет ли сильного износа на электродах. А также проверьте зазор проволочным щупом. Норма для большинства моделей — 0,8–0,9 мм. Если значение отличается, необходимо заменить свечу.
8. Перед тем как вкручивать свечу, обязательно проверьте, чтобы на её резьбе не было пыли или мусора. Сначала всегда закручивайте свечу пальцами — это поможет почувствовать ход резьбы и не допустить её повреждения или перекоса. Для финальной затяжки воспользуйтесь свечным ключом нужного размера.



Фото 5.16. Зазор между электродами свечи зажигания

- **При повторной установке ранее использовавшейся свечи** после ее ручного вкручивания до упора доверните свечу на **1/8 оборота**.
- **При установке новой свечи** выполните затяжку в несколько этапов: вкрутите свечу вручную до упора, выполните первоначальную затяжку: **NGK** — доверните на **1/2 оборота; DENSO** — доверните на **1 оборот**; ослабьте затяжку свечи, повторно вкрутите свечу до упора вручную и доверните ее еще на **1/8 оборота**.

9. Установите колпачек 1 (фото 5.6.) на свечу зажигания.

5.10. ОСОБЕННОСТИ ТОРМОЗНОЙ СИСТЕМЫ МОТОЦИКЛА

Ваш мотоцикл оснащен дисковыми тормозами с гидравлическим приводом на обоих колесах . Работа системы основана на давлении тормозной жидкости, которая залита в специальные бачки при тормозных цилиндрах. Далее приведена инструкция по настройке тормозных рычагов и контролю уровня жидкости.

Настройка рычага переднего тормоза:

1. Ослабьте **контргайку 1** (фото 5.17.).
2. Чтобы сделать ход рычага короче, вращайте **регулятор 2** в сторону «+». Чтобы увеличить свободный ход — в сторону «-».
3. Удерживая регулятор 2 в выбранном положении, затяните **контргайку 1** с усилием **6 Н • м**.
4. Несколько раз нажмите на рычаг и отпустите его, затем прокрутите колесо рукой — оно должно вращаться свободно, без притормаживания.
5. Проверьте свободный ход рычага. Свободный ход ручки тормоза — это расстояние, на которое вы можете нажать на ручку тормоза до того момента, как тормозные колодки коснутся диска и начнется само торможение. Он должен быть не менее 3 мм.

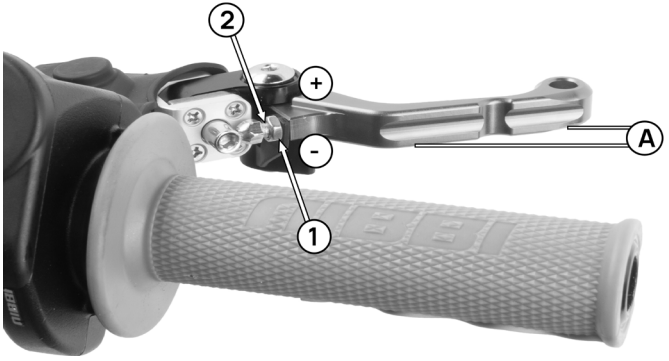

Фото 5.17. Регулировка переднего тормоза

ВАЖНО! Если свободный ход превышает 20 мм, скорее всего, в систему попал воздух — необходимо провести прокачку тормозной системы. Если свободный ход отсутствует или меньше 3 мм, тормозная система будет постоянно находиться под давлением. Это приведет к перегреву и поломке тормозов.

Настройка высоты педали заднего тормоза:

Педаль должна располагаться на одном уровне с правой подножкой. Для ее настройки необходимо совершить следующий порядок действий:

1. Ослабьте **контргайку 1** (фото 5.18).
2. Вращайте регулировочный **болт 2** по часовой стрелке — для увеличения высоты педали, против часовой — для уменьшения высоты педали.
3. Зафиксируйте результат, затянув **контргайку 1** с моментом **10-12 Н • м**.
4. Убедитесь, что педаль нажимается плавно и не застревает.

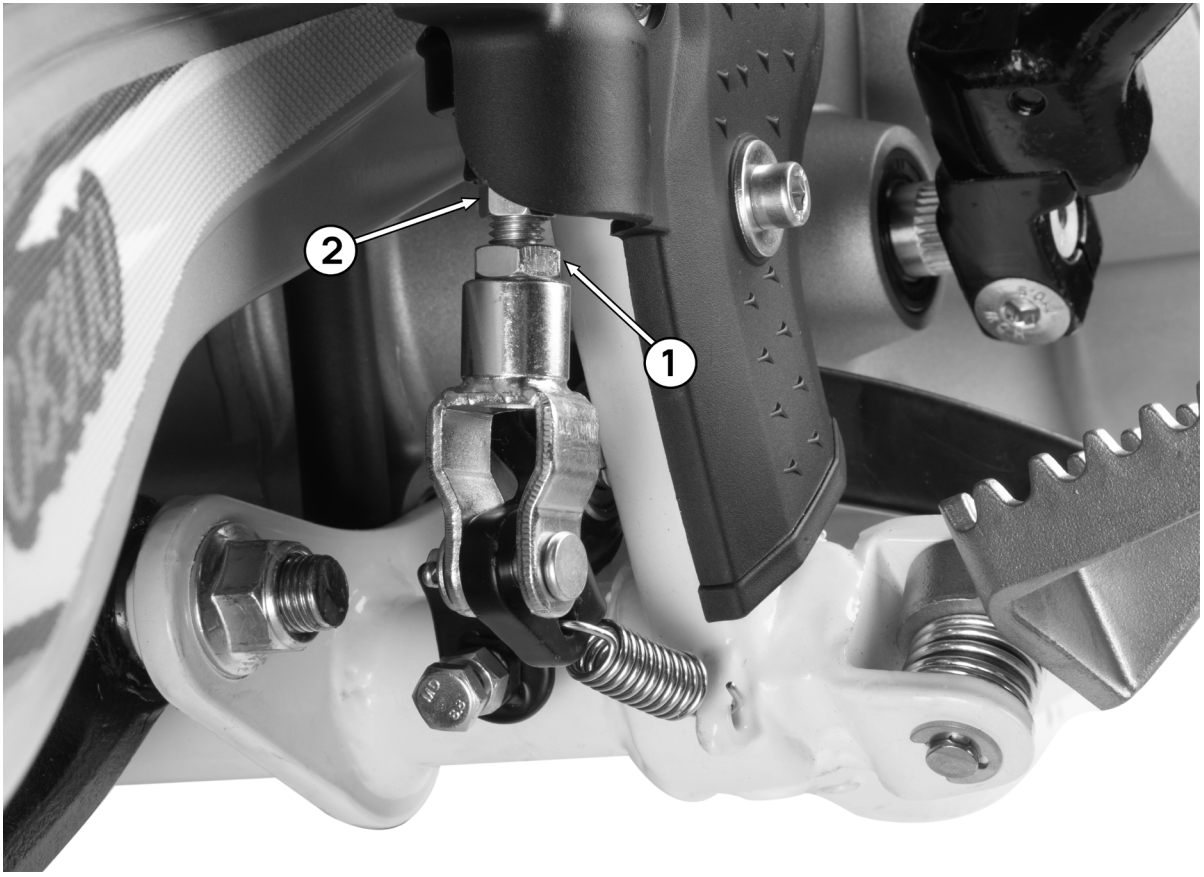

Фото 5.18. Регулировка высоты педали тормоза

ПРОВЕРКА УРОВНЯ ТОРМОЗНОЙ ЖИДКОСТИ

Помните, что по мере истирания тормозных колодок уровень жидкости в бачках постепенно падает.

Проверьте уровень жидкости в переднем и заднем тормозных контурах, установив мотоцикл на ровную горизональную поверхность. Уровень должен быть выше минимальной отметки 1 (фото 5.19). Если жидкость на отметке «минимум» или ниже, первым делом осмотрите колодки: если они изношены — замените их. Если колодки в порядке, значит, где-то есть утечка жидкости.

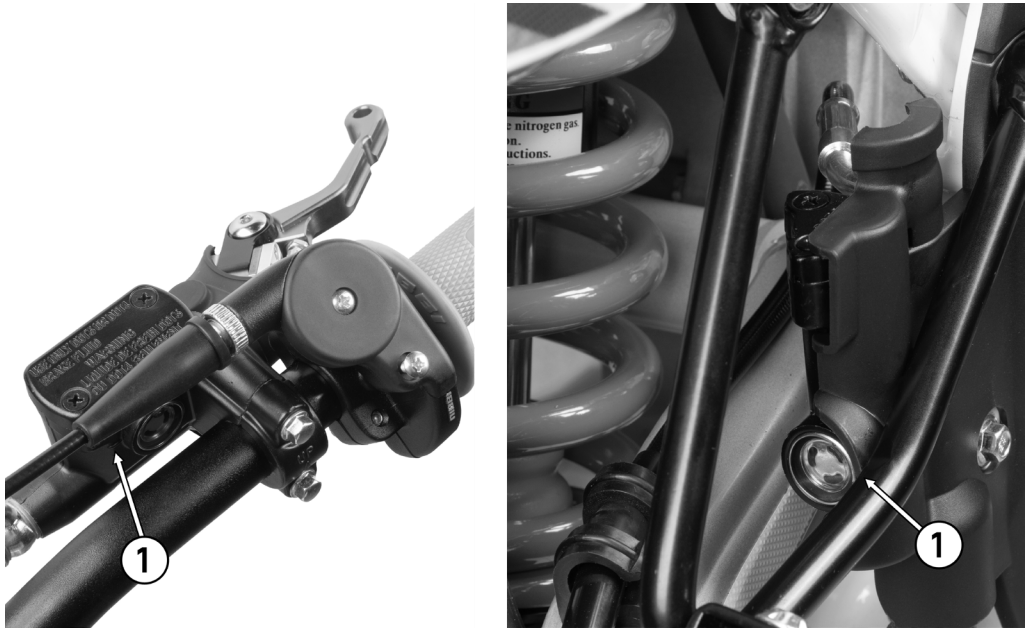

Фото 5.19. Проверка уровня тормозной жидкости

ВНИМАНИЕ!

Используйте только тот тип тормозной жидкости (DOT3 или DOT4), который указан производителем на крышке тормозного бачка.

5.11. ОБСЛУЖИВАНИЕ ТОРМОЗНОЙ СИСТЕМЫ

Долив тормозной жидкости в передний и задний тормозной контуры:

ВНИМАНИЕ!

Тормозная жидкость очень агрессивна: она моментально портит лакокрасочное покрытие, пластик и резиновые элементы. Также она опасна для здоровья — берегите глаза и кожу. Если жидкость попала на слизистую, немедленно промойте её большим количеством воды и обратитесь за медицинской помощью.

- Перед тем как открыть бачок, убедитесь, что он стоит ровно (горизонтально), чтобы избежать проливов.
- Используйте только свежую жидкость из плотно закрытой заводской упаковки, так как она активно впитывает влагу из воздуха.
- Никогда не смешивайте разные виды жидкостей — это может привести к поломке системы.

1. Тщательно протрите крышки бачков от пыли и грязи, чтобы мусор не попал внутрь системы.
2. Аккуратно выкрутите винты крепления **крышки 2** (фото 5.20), вращая их против часовой стрелки.
3. Снимая **крышку 1**, будьте внимательны: не повредите резиновую диафрагму, которая находится под ней.
4. Долейте тормозную жидкость до отметки максимального уровня. **Используйте только жидкость из новой, герметичной тары.**
5. Верните на место диафрагму и закройте крышку **бачка 1**.

6. Закрутите винты, соблюдая момент **затяжки 1 Н • м**.
7. Несколько раз нажмите на рычаг тормоза, чтобы убедиться, что система работает корректно.
8. Внимательно осмотрите суппорты и тормозные шланги — убедитесь, что нигде нет подтеков.

Ваша безопасность напрямую зависит от состояния тормозной системы вашего мотоцикла. Поэтому уделяйте повышенное внимание ее обслуживанию.

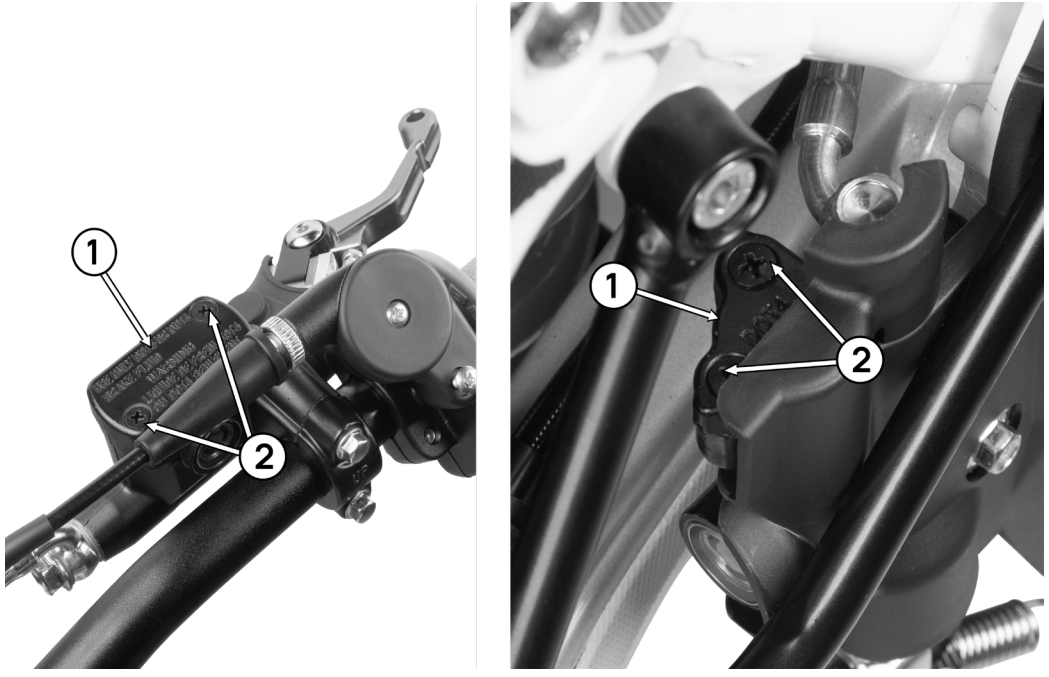

Фото 5.20. Проверка уровня тормозной жидкости

ИЗНОС ТОРОМОЗНЫХ КОЛОДОК

Срок службы тормозных колодок напрямую зависит от того, как вы ездите и в каких условиях эксплуатируете мотоцикл. Грязь, песок и влага ускоряют износ. Осматривайте колодки при каждом плановом ТО.

- **Тормозные диски** (11 – фото 2.1., 9 – фото 2.2.). Минимально допустимая толщина составляет 3,5 мм. Если диск стал тоньше — его необходимо заменить.
- **Тормозные колодки.** Оценить их состояние можно визуально, не снимая колесо. Если толщина фрикционного слоя (фото 5.21.) достигла 1 мм, пора менять обе колодки на оси.
- **Неравномерный износ.** Если одна колодка стерлась сильнее другой, это сигнал о том, что тормозной механизм нуждается в обслуживании (чистке и смазке направляющих и поршней). В таком случае лучше обратиться в сервис.

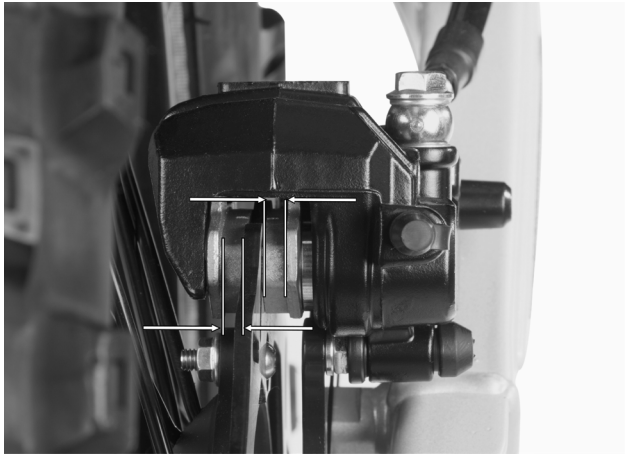

Фото 5.21 Контроль тормозных колодок

ПРОКАЧКА ТОРМОЗНОЙ СИСТЕМЫ

Тормозной контур заполнен тормозной жидкостью. Наличие воздуха внутри системы ухудшает работу тормозов и приводит к появлению мягкого хода рычага или педали. Попадание воздуха возможно после продолжительного простоя мотоцикла, а также при нарушении герметичности тормозных шлангов, суппортов или главного тормозного цилиндра.Очистите крышку бачка от грязи, аккуратно открутите винты и снимите крышку, стараясь не повредить резиновую мембрану.

Процедура прокачки:

1. Тщательно протрите крышки бачков от пыли и грязи, чтобы мусор не попал внутрь системы.
2. Аккуратно выкрутите винты крепления **крышки 2** (фото 5.20), вращая их против часовой стрелки.
3. Снимая **крышку 1**, будьте внимательны: не повредите резиновую диафрагму, которая находится под ней.
4. Долейте тормозную жидкость до отметки максимального уровня. **Используйте только жидкость из новой, герметичной тары.**
5. Верните на место диафрагму и закройте крышку **бачка 1**. (фото 5.20)
6. Закрутите винты, соблюдая момент **затяжки 1 Н • м**.
7. Плотно наденьте прозрачный **шланг 1** на штуцер **суппорта 2** (фото 5.22), а свободный конец опустите в емкость с тормозной жидкостью (это исключит подсос воздуха во время прокачки).
8. Несколько раз медленно нажмите на педаль или рычаг тормоза (в зависимости от тормоза, с которым работаете).
9. Зажмите рычаг или педаль тормоза до упора и удерживайте.
10. При зажатом тормозе приоткройте **штуцер 2** (фото 5.22) на пол-оборота: вы увидите, как по шлангу выходят пузырьки воздуха.
11. Закрутите штуцер и только после этого отпустите рычаг/педаль.
12. Повторяйте цикл, пока в шланге не останется пузырьков. **Важно:** постоянно следите за уровнем жидкости в бачке, чтобы воздух вновь не попал в систему.
13. В конце проверьте работу: тормоз должен стать жестким и упругим.



Фото 5.22. Прокачка тормозной системы

ЗАМЕНА ТОРМОЗНЫХ КОЛОДОК

1. Слегка надавите на **суппорт 2** (фото 5.23) в сторону диска, чтобы утопить поршни — это освободит место для новых, более толстых колодок.
2. Ослабьте направляющие **стержни 1**, открутите болты крепления **суппорта 3** и снимите его с **диска 6**.
3. Полностью выкрутите направляющие **стержни 1** и выньте старые **колодки 4**.
4. Тщательно очистите суппорт от пыли и грязи. Если нужно, смажьте **направляющие 1** (предварительно отсоединив **суппорт 2** от **кронштейна 5**).
5. Установите в **суппорт 2** новые **колодки 4** фрикционной стороной накладки к диску.

6. Вставьте **направляющие 1** и затяните их (**момент 18 Н • м**).
7. Установите **суппорт 2** на место. Болты крепления кронштейна 3 обязательно посадите на синий фиксатор резьбы и затяните с усилием **25 Н • м**.
8. Перед выездом несколько раз нажмите на тормоз, чтобы колодки плотно прижались к диску, и убедитесь в исправности системы.

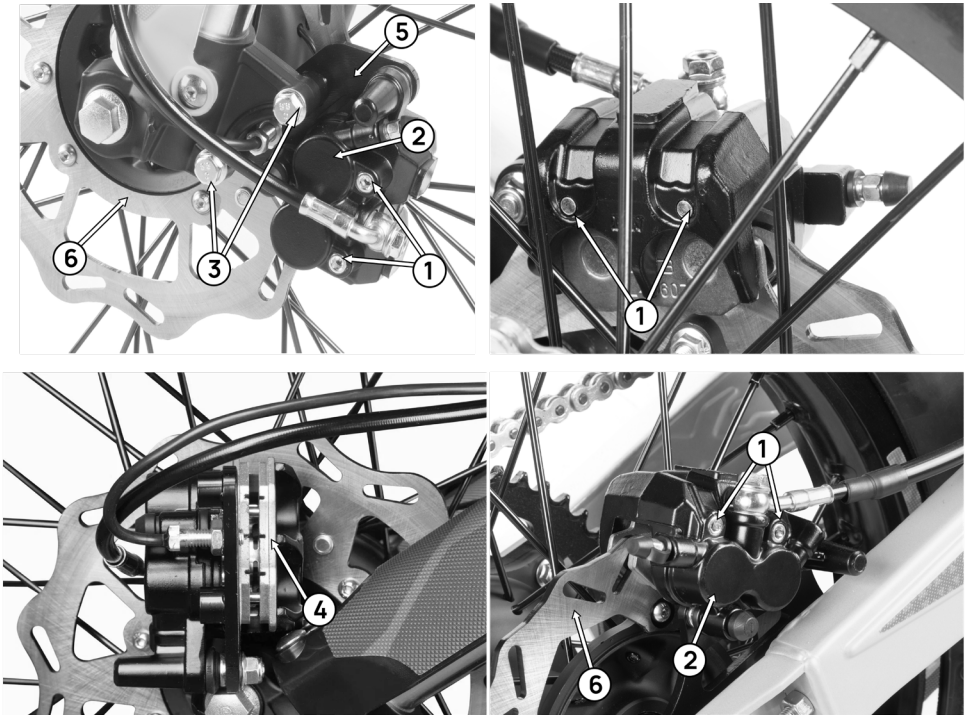

Фото 5.23. Замена тормозных колодок

5.12. КОЛЕСНЫЕ ДИСКИ

Регулярно проверяйте состояние колес и натяжение спиц. Особенно тщательно выполняйте проверку в период обкатки мотоцикла, поскольку в процессе эксплуатации новые детали прирабатываются, и натяжение спиц может измениться. Ослабление спиц может привести к нарушению геометрии и повреждению обода, ухудшению устойчивости и управляемости мотоцикла, а также к разрушению спиц. Перед началом движения убедитесь, что спицы имеют необходимое натяжение и не имеют повреждений. При обнаружении ослабленных или поврежденных спиц обратитесь в сервисный центр для проверки и регулировки колеса.

Повреждения, вызванные эксплуатацией мотоцикла с ослабленными спицами, могут не относиться к гарантийным случаям.

КАК СЛЕДИТЬ ЗА СОСТОЯНИЕМ КОЛЕС:

- **Регулярный осмотр.** Перед каждым выездом проверяйте, нет ли повреждений на ободах и спицах.
- **Проверка натяжения.** Простучите каждую спицу металлическим предметом (например, отверткой). Звук должен быть звонким и одинаковым для всех. Если слышите глухой звук — спица ослабла.
- **Регулировка.** Подтяните слабые спицы, соблюдая момент затяжки 4 Н • м.
- **Контроль геометрии.** Вывесьте колесо и медленно прокрутите его. Если вы заметили «восьмерку» или биение, лучше не пытаться исправить это самостоятельно, а обратиться в сервисный центр.

Для движения по твердым ровным покрытиям:	
Передняя	1.5 bar
Задняя	2.0 bar

ВАЖНО! *Все показатели давления в шинах указаны для холодного состояния. Помните, что после 5–12 минут активной езды шины нагреваются, и давление в них естественным образом повышается.*

5.13. КОНТРОЛЬ ДАВЛЕНИЯ В ШИНАХ

Правильное давление в шинах влияет на управляемость мотоцикла, устойчивость, сцепление с поверхностью, комфорт при движении и срок службы шин. Использование мотоцикла с давлением, не соответствующим условиям эксплуатации, может привести к ухудшению управляемости, повреждению шин и колесных дисков.

- **Слишком низкое давление:** протектор стирается неравномерно и быстро, мотоцикл становится «ватным» в управлении, а при езде по неровностям можно легко деформировать обод колеса.
- **Слишком высокое давление:** езда становится жесткой и некомфортной, возрастает риск пробить колесо на яме, а шина начинает изнашиваться по центру.

Как правильно проверять давление:

1. Проверяйте давление перед поездкой и регулярно в процессе эксплуатации.
2. Проверяйте давление только на холодных шинах. После движения шины нагреваются, вследствие чего давление в них увеличивается. Не выпускайте воздух из нагретой шины для приведения давления к рекомендуемому значению. После охлаждения давление может оказаться ниже нормы.
3. Используйте исправный манометр, предназначенный для проверки давления в шинах.
4. После проверки убедитесь, что колпачки ниппелей установлены и надежно затянуты. Колпачок защищает клапан от загрязнения и должен быть установлен во время эксплуатации.
5. Основным ориентиром являются значения давления, указанные на информационной табличке.

Рекомендуемые нормы давления:

- Для кроссовых моделей, предназначенных для спортивных трасс: около 1,0 атм.
- Для езды по каменистой местности или при необходимости увеличить сцепление с поверхностью: увеличьте давление на 0,2–0,3 атм относительно давления, используемого в обычных условиях бездорожья.
- Для движения по дорогам общего пользования: переднее колесо — 2,1 атм; заднее колесо — 2,5 атм.
- При перевозке пассажира или дополнительного груза: увеличьте давление на 0,2 атм в каждом колесе, если иное не указано производителем.

Регулярная проверка давления — это простая привычка, которая сделает каждую вашу поездку комфортнее и безопаснее, а также сэкономит деньги на покупке новых покрышек.

⚠	Состояние ваших шин — это вопрос жизни и здоровья. Езда на изношенной резине или при неправильном давлении критически опасна: это может привести к потере управления и тяжелым авариям. Чтобы избежать риска, строго придерживайтесь правил обслуживания, описанных в данном Руководстве.

5.14. УХОД ЗА ШИНАМИ

РЕКОМЕНДУЕТСЯ осматривать состояние шин перед каждым выездом:

- Осмотрите протектор и боковины на наличие вздутия, деформации и грыж. При обнаружении таких повреждений шину необходимо заменить.
- Проверьте шину на наличие порезов, трещин, проколов и других повреждений. Если повреждение привело к оголению корда или внутреннего слоя шины, дальнейшая эксплуатация запрещена. Замените шину.
- Убедитесь, что в протекторе отсутствуют камни, гвозди, стекло и другие посторонние предметы. Обнаруженные предметы необходимо удалить.
- Регулярно проверяйте глубину протектора. Если глубина протектора в центральной части составляет менее 3 мм, шину необходимо заменить.
- При появлении признаков ухудшения сцепления с поверхностью, необычного поведения мотоцикла или неравномерного износа шин прекратите эксплуатацию и проверьте состояние шин. При необходимости замените их.

Замена шин/камер:

При обнаружении прокола или другого повреждения шины или камеры замените поврежденную деталь как можно скорее. Отремонтированная камера может быть менее надежной и выйти из строя во время движения.

Шины, устанавливаемые на мотоцикл, должны соответствовать его конструкции и характеристикам. Исполь-

зование шин неподходящего размера или типа может ухудшить управляемость, устойчивость и эффективность торможения, а также привести к потере контроля над мотоциклом.

Рекомендации по замене:

- Используйте только шины **размера и типа, рекомендованных производителем** для данной модели.
- При каждой замене шины устанавливайте **новый ниппель**.
- При замене шины обязательно проверяйте состояние камеры. Камера не должна иметь повреждений, признаков износа или деформации. Старая или растянутая камера может повредиться при установке в новую шину.
- При обнаружении повреждений или признаков износа камеры замените ее на новую.
- Замена шин требует снятия и установки колеса и использования специального оборудования. Для выполнения этой работы рекомендуется обращаться к **официальному дилеру или в квалифицированный сервисный центр**.

⚠	Помните: регулярный контроль и использование только рекомендованных производителем шин — это залог вашей уверенности на дороге и долгой службы мотоцикла. Не рискуйте своей безопасностью, устанавливая неподходящие комплектующие.

5.15. ОБСЛУЖИВАНИЕ ПРИВОДНОЙ ЦЕПИ

ПРОВЕРКА ПРИВОДНОЙ ЦЕПИ

Состояние и срок службы приводной цепи и звезд зависят от правильной регулировки, смазки и обслуживания. При частой эксплуатации в грязи, песке, воде и других загрязненных или влажных условиях цепь необходимо проверять и обслуживать чаще.

Перед проверкой и обслуживанием цепи установите мотоцикл на ровную поверхность, заглушите двигатель и включите нейтральную передачу. **Не выполняйте проверку или обслуживание цепи при работающем двигателе.** Для осмотра и выолнения базового обслуживания цепь снимать не требуется.

ПРОВЕРКА ПРИВОДНОЙ ЦЕПИ И ЗВЕЗД

1. Установите мотоцикл на подставку и вывесите заднее колесо. Убедитесь, что колесо может свободно вращаться.
2. Измерьте провисание цепи в средней точке между ведущей и ведомой звездами, потянув цепь вверх. Расстояние «А» (фото 5.24) должно составлять:
   - **30–40 мм** — при измерении от слайдера;
   - **40–50 мм** — при измерении от маятника.
3. Проверяйте провисание в нескольких участках цепи. Значение не должно существенно отличаться, если цепь в одном месте натянута сильнее, а в другом имеет значительно больший провис, это указывает на неравномерный износ или растяжение цепи, возможно ее требуется заменить.
4. Проверьте положение натяжителей цепи. Если задняя ось установлена в максимально заднем положении, а провисание цепи по-прежнему превышает допустимое значение, цепь достигла предельной степени износа и подлежит замене. **Не укорачивайте изношенную цепь для дальнейшей эксплуатации, это может привести к аварии и серьезным травмам и повредить мотоцикл.**
5. Осмотрите цепь по всей длине. Проверьте наличие поврежденных или заклинивших роликов, поврежденных звеньев, ослабленных соединений и других дефектов. При обнаружении повреждений замените цепь.
6. Проверьте ведущую и ведомую звезды на наличие износа, повреждений и деформации зубьев. При значительном износе или повреждении звезды необходимо заменить. (рисунок 5.25)
7. При замене приводной цепи рекомендуется одновременно заменять ведущую и ведомую звезды. Установка новой цепи на изношенные звезды или новых звезд с изношенной цепью может привести к ускоренному износу новых деталей и сокращению срока их службы.
8. После регулировки или замены цепи проверьте правильность ее установки и соответствие провисания установленному значению.
9. Работы по замене цепи и звезд, требующие демонтажа элементов привода, рекомендуется выполнять в **официальном сервисном центре**.

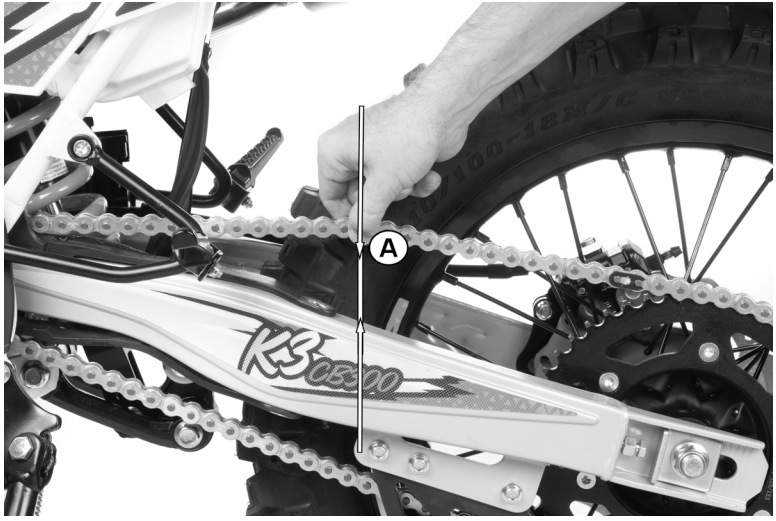

Фото 5.24. Проверка натяжения цепи

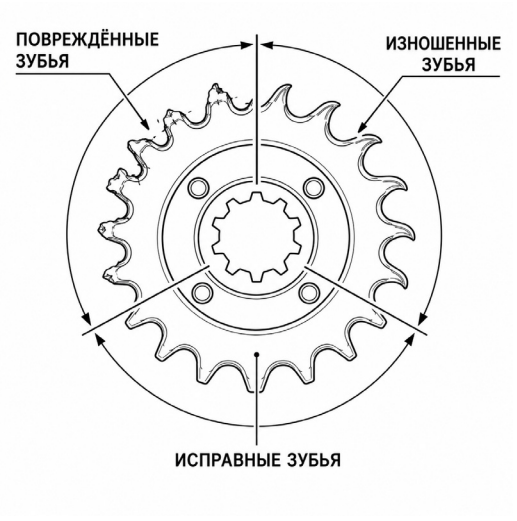

Фото 5.25. Вид зубьев приводной цепи

ВНИМАНИЕ: чрезмерно натянутая цепь увеличивает нагрузку на цепь, звезды, подшипники и элементы привода. Слишком слабое натяжение может привести к сходу или повреждению цепи. В обоих случаях возможно повреждение мотоцикла и потеря контроля над ним.
Регулярно проверяйте состояние, натяжение и смазку приводной цепи. После эксплуатации в грязных, пыльных или влажных условиях очищайте и смазывайте цепь. При обнаружении повреждений или значительного износа цепи или звезд прекратите эксплуатацию мотоцикла до устранения неисправности

РОЛИКИ НАТЯЖЕНИЯ ЦЕПИ

- Регулярно осматривайте ролики и слайдер-успокоитель (фото 5.26). Если они имеют следы сильного износа или повреждения, их нужно заменить.
- Ролики должны вращаться легко. Если чувствуете сопротивлени — замените подшипник или ролик целиком.

- При установке следите за направлением вращения (указано на детали) и затягивайте болты с усилием 12 Н • м.
- Если вы испытываете сложности с заменой или осмотром роликов – обратитесь к официальному дилеру.

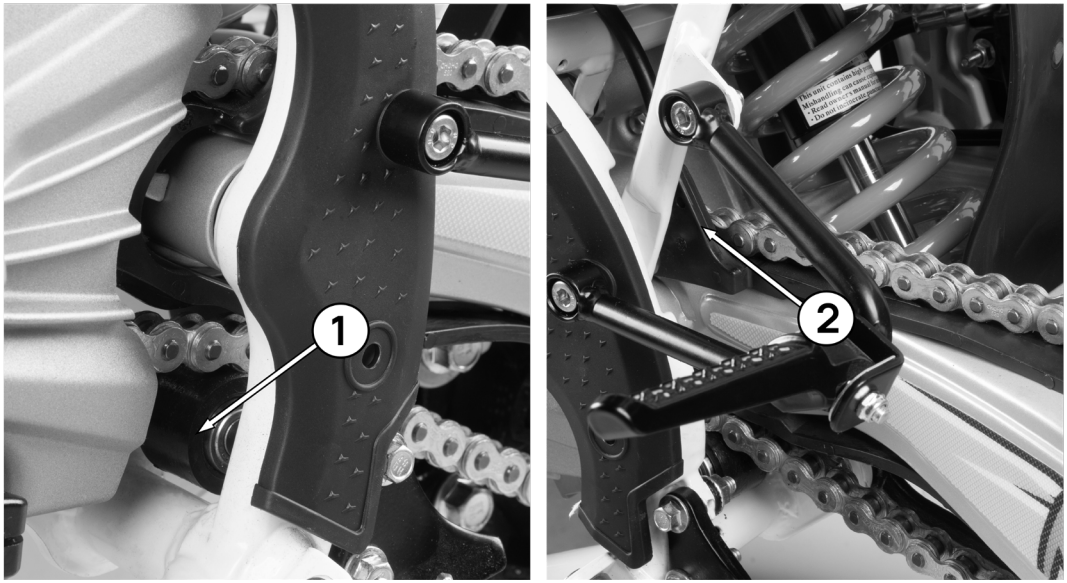

Фото 5.26. Ролик цепи -1 , слайдер-успокоитель -2

РЕГУЛИРОВКА НАТЯЖЕНИЯ ЦЕПИ

Перед началом работ убедитесь, что мотоцикл стоит на ровной поверхности. Двигатель должен быть заглушен.

1. Установите нейтральную передачу на мотоцикле и заглушите двигатель.

2. Ослабьте **гайку 1** задней оси (фото 5.27).
3. Установите мотоцикл на подставку и вывесите заднее колесо. Убедитесь, что колесо может свободно вращаться.
4. Ослабьте контргайки **натяжителей 2** с обеих сторон маятника. (фото 5.27).
5. Вращая регулировочные **болты 3** (фото 5.27), добейтесь нужного натяжения: против часовой стрелки — уменьшить провисание, по часовой — увеличить провисание.
6. Отрегулируйте положение кронштейнов натяжителей **цепи 5** таким образом, чтобы установочные **метки 4** совпадали с соответствующими метками на обеих сторонах маятника.
7. Проверьте симметричность регулировки с обеих сторон. Для более точной проверки измерьте положение кронштейнов натяжителей **цепи 5** с помощью линейки или штангенциркуля.
8. Затяните **гайку 1** задней оси с усилием **80 Н • м**.
9. Еще раз проверьте провисание цепи.
10. Убедитесь, что регулировочные болты 3 плотно прижаты к **кронштейнам 5**, и затяните **контргайки 2** с усилием **25 Н • м**, придерживая сами болты ключом, чтобы они не сдвинулись.

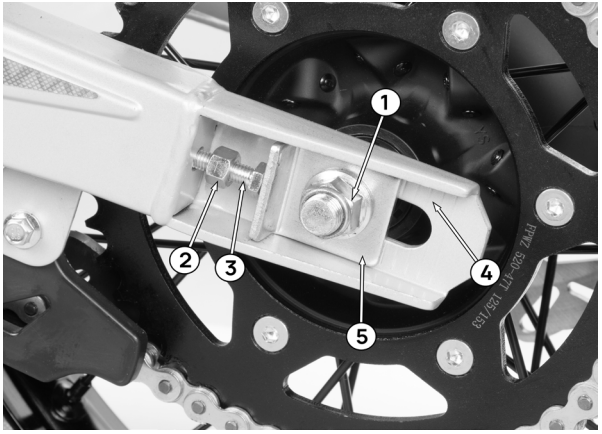

Фото 5.27. Регулировка натяжения цепи

ОБСЛУЖИВАНИЕ ПРИВОДНОЙ ЦЕПИ

Чтобы обеспечить максимальный срок службы приводной цепи, ее необходимо очищать, смазывать и регулировать перед каждым выездом.

ВАЖНО: Если вы не уверены в своих навыках, лучше доверить замену цепи специалистам в официальном сервисном центре — это вопрос вашей безопасности.

Очистка и смазка приводной цепи (фото 5.28):

1. Установите нейтральную передачу на мотоцикле и заглушите двигатель.
2. Установите мотоцикл на подставку и вывесите заднее колесо. Убедитесь, что колесо может свободно вращаться.
3. Протрите боковые части цепи сухой тряпкой, чтобы убрать основную грязь.
4. Используйте специальный очиститель для цепей. Если цепь без сальников, допускается использование мягкой щетки для удаления сильных загрязнений. Подождите, пока цепь просохнет.
5. Нанесите специализированную смазку для приводных цепей на каждое звено. Важно, чтобы состав попал внутрь — в зазоры между роликами и пластинами.
6. Проверьте натяжение и при необходимости подкорректируйте его.

ВНИМАНИЕ: Категорически запрещено использовать бензин или растворитель для очистки цепей. Они не только пожароопасны, но и могут разрушить резиновые сальники внутри звеньев.



Фото 5.28. Очистка и смазка приводной цепи

ЗАМЕНА ПРИВОДНОЙ ЦЕПИ

1. Установите нейтральную передачу на мотоцикле и заглушите двигатель.
2. Ослабьте **гайку 1** задней оси (фото 5.27).
3. Установите мотоцикл на подставку и вывесите заднее колесо. Убедитесь, что колесо может свободно вращаться.
4. Ослабьте контргайки **натяжителей 2** с обеих сторон маятника. (фото 5.27).
5. Выкрутите регулировочные **болты 3** (фото 5.27) по часовой стрелке, чтобы цепь провисла.
6. Аккуратно снимите замок цепи плоскогубцами. Не сгибайте и не скручивайте замок. Разъедините старую цепь.
7. Соедините конец новой цепи со старой с помощью замка. Потяните за старую цепь – поскольку она уже установлена на звезды, вы с легкостью установите новую цепь на место.
8. Снимите старую цепь. Соедините концы новой цепи с помощью нового замка.
9. Смажьте новую цепь с помощью специализированной смазки для приводных цепей.
10. Отрегулируйте натяжение согласно разделу «Регулировка натяжения приводной цепи».
11. Затяните **гайку 1** задней оси (фото 5.27) с моментом **80 Н • м**. Убедитесь, что регулировочные болты плотно прилегают к натяжителям, и затяните **контргайки 2** (фото 5.27) с моментом **25 Н • м**.
12. Прокрутите колесо рукой — цепь должна двигаться плавно, без рывков и заеданий.

ЗАМОК ЦЕПИ - критически важная деталь. При установке следите, чтобы закрытая (цельная) сторона фиксатора была направлена в сторону движения цепи (рисунок 5.29). Замок можно использовать повторно только в крайнем случае и при проверке целостности и исправности состоянии. Если есть хоть любые следы износа — всегда ставьте новый узел. При покупке новой цепи замена замка обязательна..

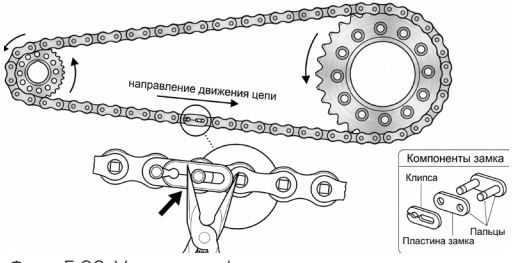

Фото 5.29. Установка фиксатора крепления цепи

5.16. ОБСЛУЖИВАНИЕ РУЛЕВОЙ КОЛОНКИ

ПРОВЕРКА ПОДШИПНИКОВ РУЛЕВОЙ КОЛОНКИ

- **ПРОВЕРКА ПЛАВНОСТИ ХОДА РУЛЯ.** Установите мотоцикл на подставку и вывесьте переднее колесо. Поверните руль вправо и влево. Руль должен перемещаться легко и плавно, без заеданий, закусываний и посторонних шумов (рисунок 5.30).
- **ПРОВЕРКА ЛЮФТА В РУЛЕВОЙ КОЛОНКЕ.** Встаньте перед мотоциклом и возьмитесь за вилку в районе передней оси. Несколько раз потяните вилку на себя и от себя (рисунок 5.30). При исправных подшипниках люфт отсутствует. Наличие люфта, щелчков или глухого стука может указывать на износ подшипников.
- Если при повороте руля ощущается небольшое сопротивление, но отсутствуют заедания и посторонние шумы, либо при покачивании вилки ощущается незначительный люфт, может потребоваться регулировка подшипников рулевой колонки.
- Если руль заедает при повороте или в рулевой колонке ощущается значительный люфт, это может свидетельствовать об износе подшипников. Для проверки, регулировки или замены подшипников рулевой колонки обратитесь к официальному дилеру.

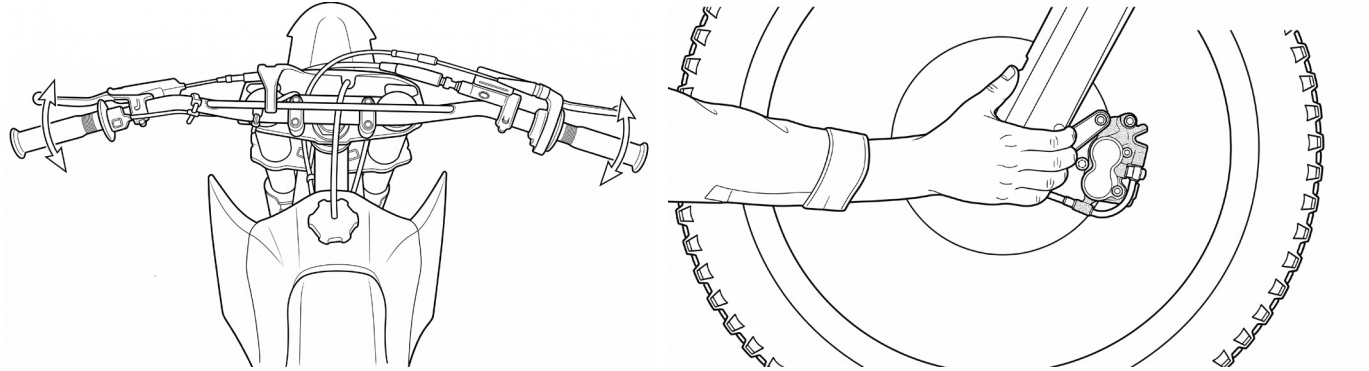

Фото 5.30. Проверка рулевой колонки

5.17. НАСТРОЙКА ПОДВЕСКИ

Мотоцикл подготовлен к эксплуатации после проведения предпродажной подготовки и обкатки. Однако настройки подвески, оптимальные для одного водителя, могут отличаться от настроек, подходящих для другого.

На работу подвески и поведение мотоцикла влияют масса водителя и перевозимого груза, стиль и условия езды, а также тип и состояние дорожного покрытия. Заводские настройки являются базовыми и рассчитаны на широкий диапазон условий эксплуатации.

При необходимости настройки подвески можно адаптировать к условиям эксплуатации с помощью предусмотренных конструкцией регулировок, например регулировки преднатяга пружины и демпфирования.

При частой смене условий эксплуатации, например при переходе от движения по ровным дорогам к езде по неровному грунту, может потребоваться корректировка настроек подвески.

Если штатных регулировок недостаточно для достижения требуемых характеристик подвески, может потребоваться профессиональная настройка внутренних компонентов амортизаторов, включая изменение характеристик клапанов. Такие работы должны выполняться только специалистами. При этом необходимо учитывать не только настройки подвески, но и геометрию, центровку и общее состояние шасси.

⚠	Точная настройка подвески мотоцикла требует профессионального оборудования и навыков. Выносной резервуар амортизатора заполнен азотом под высоким давлением. Самостоятельная разборка запрещена! Не откручивайте шестигранное резьбовое соединение.
⊘	Не разбирайте амортизаторы самостоятельно. Точная настройка подвески мотоцикла требует профессионального оборудования и навыков. Амортизаторы с выносными резервуарами содержат азот под высоким давлением. Разгерметизация резервуара или неправильная разборка могут привести к тяжелым травмам. Никогда самостоятельно не ослабляйте и не откручивайте резьбовые соединения элементов амортизатора. Для разборки, ремонта, изменения характеристик или обслуживания амортизаторов обращайтесь к официальному дилеру.

Настройки подвески влияют на устойчивость и управляемость мотоцикла. Оптимальные параметры зависят от массы водителя, перевозимого груза, условий и стиля езды.

Перед началом настройки убедитесь, что подвеска технически исправна, а давление в шинах соответствует рекомендациям для выбранных условий эксплуатации.

РЕГУЛИРОВКА ПРОСЕДАНИЯ ПОДВЕСКИ (СЭГА)

Проседание подвески (сэг) — это величина, на которую подвеска сжимается относительно положения полного вылета. Правильная настройка сэга позволяет использовать рабочий ход подвески и сохранять устойчивость мотоцикла при разгоне, торможении и прохождении неровностей.

Для настройки необходимо определить статическое проседание и ходовое проседание.

КОНТРОЛЬНЫЕ ТОЧКИ

При всех измерениях используйте одни и те же контрольные точки.

1. Для передней подвески измеряйте расстояние: от оси переднего колеса до нижней траверсы.
2. Для задней подвески измеряйте расстояние: от оси заднего колеса до выбранной неподвижной точки на задней части мотоцикла, например края заднего крыла.

ПОРЯДОК ИЗМЕРЕНИЙ

1. Полный вылет

- Поднимите мотоцикл так, чтобы колеса не касались поверхности. Убедитесь, что подвеска полностью разжата.
- Измерьте расстояние между выбранными контрольными точками и запишите полученное значение как A.

2. Статическое проседание

- Опустите мотоцикл на ровную горизонтальную поверхность. Мотоцикл должен стоять вертикально, без водителя и груза.
- Попросите помощника удерживать мотоцикл в вертикальном положении. Не нагружайте подвеску дополнительно.
- Измерьте расстояние между теми же контрольными точками и запишите его как B.

Статическое проседание рассчитывается по формуле: *Статическое проседание = A – B*

ПРИМЕР:

Техника на подставке, колеса в воздухе (размер A1)	600 мм
Техника на земле, разгружена (размер B1)	565 мм
Статическое проседание	35 мм

Если величина статического проседания меньше 35 мм, уменьшите предварительное поджатие пружины. Если величина статического проседания больше 35 мм, увеличьте предварительное поджатие пружины. Рекомендуемое статическое проседание передней и задней подвески — 35 мм. Допустимое отклонение ±2 мм.

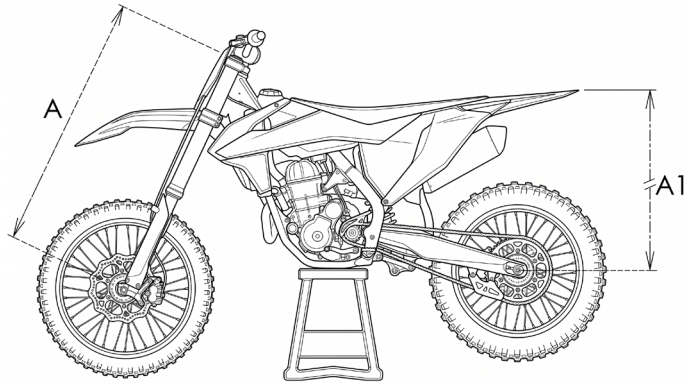

Рисунок 5.33. Замеры: полный вылет

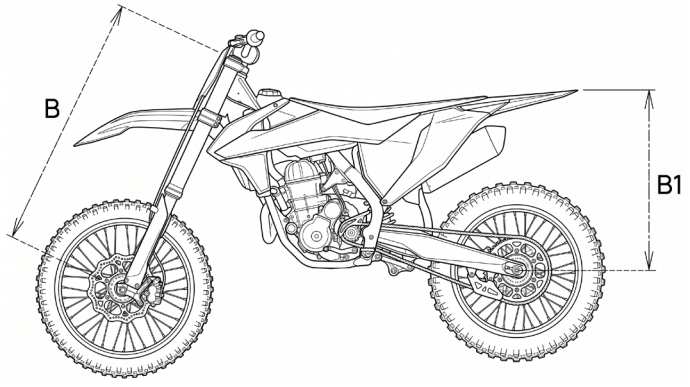

Рисунок 5.34. Замеры в разгрузке

3. Ходовое проседание.

Наденьте полную экипировку, в которой вы обычно эксплуатируете мотоцикл. Если мотоцикл используется с багажом, установите его перед проведением измерений. Если вы настраиваете мотоцикл под себя, проводите все замеры именно в той экипировке и с тем багажом, с которыми планируете ездить чаще всего. Сядьте на мотоцикл и поставьте обе ноги на подножки. Попросите помощника удерживать мотоцикл в вертикальном положении. Несколько раз плавно сожмите подвеску, после чего дайте ей вернуться в рабочее положение, чтобы подвеска выровнялась. Не используйте резкие движения.

Попросите помощника измерить расстояние между теми же контрольными точками и записать его как C. Ходовое проседание рассчитывается по формуле: *Ходовое проседание = A – C*

ПРИМЕР:

Техника на подставке, колеса в воздухе (размер A1)	600 мм
Техника на земле, нагружен (размер C1)	500 мм
Ходовое проседание	100 мм

Рекомендуемое ходовое проседание: **передняя подвеска — 80 ± 5 мм; задняя подвеска — 100 ± 5 мм**. Если мотоцикл почти не проседает под вами, пружина не подходит по жесткости; если мотоцикл проседает слишком сильно, то пружина слабая.

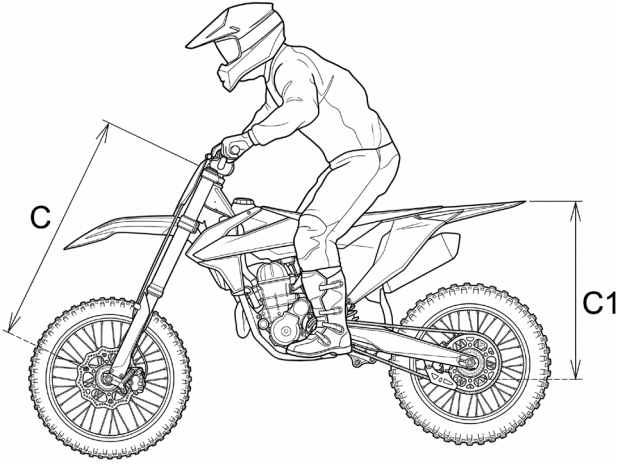

Рисунок 5.35. Замеры в нагрузке

КОРРЕКТИРОВКА СТАТИЧЕСКОГО ПРОСЕДАНИЯ

Статическое проседание регулируется изменением предварительного поджатия пружины.

- Если статическое проседание меньше рекомендуемого значения, уменьшите преднатяг пружины.

• Если статическое проседание больше рекомендуемого значения, увеличьте преднатяг пружины. После каждой регулировки повторно измеряйте проседание.

ВАЖНО: если требуемое значение проседания невозможно получить в пределах допустимого диапазона регулировки преднатяга, может потребоваться установка пружины с другой жесткостью. Подбор пружины должен выполняться с учетом массы водителя, нагрузки и назначения мотоцикла. Всегда сверяйте маркировку новой пружины с характеристиками вашего мотоцикла. После замены пружины обязательно повторно проверьте и отрегулируйте проседание.

НАСТРОЙКА ДЕМПФИРОВАНИЯ

После правильной установки сэга можно приступать к настройке демпфирования.

Демпфирование контролирует скорость движения подвески:

• сжатие (Compression) регулирует скорость сжатия подвески при наезде на препятствие, торможении и других нагрузках;
• отбой (Rebound) регулирует скорость возвращения подвески после сжатия.

Расположение регулировок зависит от конструкции подвески.

Задний амортизатор:

• регулировка отбоя обычно расположена в нижней части амортизатора;
• регулировка сжатия может располагаться на выносном резервуаре, если он предусмотрен конструкцией.

Передняя вилка:

• регулировка отбоя (R / REB) обычно расположена в верхней части стойки;
• регулировка сжатия (C / COMP) может располагаться в нижней части стойки.

Направление регулировки обозначается символами «+» / «−», **H (Hard) / S (Soft)** или другими обозначениями, предусмотренными конструкцией конкретной подвески.

ВАЖНО: направление регулировки и количество доступных положений могут отличаться в зависимости от модели.

ОБЩИЕ ПРАВИЛА НАСТРОЙКИ

1. Настройку выполняйте последовательно.
2. Перед изменением параметров запишите исходное положение каждого регулятора.
3. Изменяйте только один параметр за один раз.
4. Выполняйте регулировку небольшими шагами.
5. После каждого изменения проведите пробную поездку в безопасных условиях и оцените поведение мотоцикла.
6. При необходимости вернитесь к исходным настройкам и попробуйте другое значение.
7. Не устанавливайте регуляторы в крайние положения без необходимости. Если конструкцией предусмотрен определенный диапазон регулировки, не превышайте его.

1. РЕГУЛИРОВКА СЖАТИЯ ЗАДНЕГО АМОРТИЗАТОРА

Сопротивление сжатию регулируется винтом, расположенным на выносном резервуаре амортизатора.

- Поворот винта по часовой стрелке увеличивает сопротивление сжатию.
- Поворот винта против часовой стрелки уменьшает сопротивление сжатию.

2. РЕГУЛИРОВКА ОТБОЯ ЗАДНЕГО АМОРТИЗАТОРА

Сопротивление отбою регулируется винтом, расположенным в нижней части амортизатора.

- Поворот винта по часовой стрелке увеличивает сопротивление отбою и замедляет возврат амортизатора.
- Поворот винта против часовой стрелки уменьшает сопротивление отбою и ускоряет возврат амортизатора.

3. РЕГУЛИРОВКА ПРЕДВАРИТЕЛЬНОГО ПОДЖАТИЯ ПРУЖИНЫ ЗАДНЕГО АМОРТИЗАТОРА

Перед регулировкой ослабьте контргайку. Поворачивайте регулировочную гайку: по часовой стрелке — для увеличения предварительного поджатия пружины; против часовой стрелки — для уменьшения предварительного поджатия пружины. После регулировки надежно затяните контргайку.

4. РЕГУЛИРОВКА ОТБОЯ ПЕРЕДНЕЙ ВИЛКИ

Сопротивление отбою регулируется винтом, расположенным в верхней части каждой стойки вилки.

- Поворот винта по часовой стрелке увеличивает сопротивление отбою и замедляет возврат вилки.
- Поворот винта против часовой стрелки уменьшает сопротивление отбою и ускоряет возврат вилки.

5. РЕГУЛИРОВКА СЖАТИЯ ПЕРЕДНЕЙ ВИЛКИ

Сопротивление сжатию регулируется винтом, расположенным в нижней части каждой стойки вилки.

- Поворот винта по часовой стрелке увеличивает сопротивление сжатию.
- Поворот винта против часовой стрелки уменьшает сопротивление сжатию.

КЛАПАНЫ СТРАВЛИВАНИЯ ДАВЛЕНИЯ (СУФЛИРОВАНИЯ) В ПЕРЕДНЕЙ ВИЛКЕ

На некоторых моделях передней вилки предусмотрены винты для удаления избыточного давления воздуха. Если такие винты установлены, то каждые 5 часов активной эксплуатации их необходимо выкручивать, чтобы снять избыточное давление в подвеске. Эти работы требуют вывесить переднее колесо, чтобы разгрузить вилку.

ВАЖНЫЕ МЕРЫ БЕЗОПАСНОСТИ

- Не откручивайте элементы вилки, не предназначенные для стравливания давления. Не разбирайте элементы подвески самостоятельно, если соответствующая процедура не предусмотрена настоящим руководством.
- Неправильная настройка подвески может изменить поведение мотоцикла и его устойчивость.
- Если штатного диапазона регулировок недостаточно для получения требуемых характеристик или требуется замена пружины, изменение характеристик клапанов либо разборка амортизатора, обратитесь в специализированный сервисный центр.
- Не изменяйте конструкцию подвески самостоятельно.
- Настройку подвески выполняйте только с учетом конкретной модели мотоцикла, массы водителя, нагрузки и условий эксплуатации.

5.18. ОБСЛУЖИВАНИЕ АККУМУЛЯТОРНОЙ БАТАРЕИ

	В процессе работы батарея выделяет взрывоопасные газы, поэтому рядом с ней категорически запрещено курить или использовать открытый огонь. Все работы по зарядке и хранению проводите только в хорошо вентилируемых местах
	Внутри аккумулятора находится электролит, содержащий серную кислоту – вещество, способное оставить тяжелые химические ожоги. Держите аккумулятор далеко от кожи и слизистых.

ПЕРВАЯ ПОМОЩЬ ПРИ КОНТАКТЕ С ЭЛЕКТРОЛИТОМ АККУМУЛЯТОРА:

- Если электролит попал на кожу, немедленно смойте его большим количеством проточной воды.
- Если электролит попал внутрь, выпейте молоко, воду, растительное масло или раствор магнезии. **Срочно обратитесь к врачу!**
- Если электролит попал в глаза, промывайте их чистой водой в течение не менее 15 минут и **срочно обратитесь к врачу**.

На вашем мотоцикле установлена необслуживаемая аккумуляторная батарея на 12 В.
Если вы планируете длительный перерыв в поездках, снимите аккумулятор с мотоцикла, чтобы уменьшить его разрядку. Аккумулятор находится под сиденьем мотоцикла. Чтобы снять аккумулятор, снимите сиденье. Отсоедините провода от клемм аккумулятора: сначала отсоедините провод со значением «-», затем – со значением «+», извлеките батарею (фото 4.1.). Если аккумулятор планируется хранить в мотоцикле, то следует отсоединить отрицательный провод клеммы «-».

СОВЕТЫ ПО ЭКСПЛУАТАЦИИ:

- Храните снятый и заряженый аккумулятор в сухом, прохладном месте, защищенном от солнца.
- Периодически проверяйте клеммы и очищайте их от налета окисления.
- Для подключения аккумулятора: сначала подсоедините провод к клемме «+», затем к клемме «-».
- Закрепляйте провода на клеммах, проверяя надежность крепления.
- При покупке новой батареи выбирайте модель, полностью соответствующую параметрам и габаритам старой.

ВАЖНЫЕ ПРЕДОСТЕРЕЖЕНИЯ:
- Никогда не путайте полярность при подключении.
- Не допускайте замыкания клемм между собой металлическими предметами.
- Отработавшие аккумуляторы нельзя выбрасывать в обычный мусор — сдавайте их в пункты приема вторсырья.

5.19. УХОД ЗА МОТОЦИКЛОМ

МОЙКА И ОЧИСТКА МОТОЦИКЛА

Регулярно очищайте мотоцикл от грязи, пыли и других загрязнений. Во время мойки осматривайте мотоцикл и проверяйте его состояние. Особое внимание обращайте на следы утечек рабочих жидкостей, ослабленные крепления, повреждения деталей и признаки коррозии.

СРЕДСТВА ДЛЯ МОЙКИ

Для очистки мотоцикла допускается использовать:

- чистую воду;
- мягкие автомобильные шампуни;
- специальные средства для очистки мотоциклов;
- средства для очистки и обслуживания цепи, если они предназначены для соответствующих деталей.

НЕ ИСПОЛЬЗУЙТЕ ДЛЯ МОЙКИ МОТОЦИКЛА:
- растворители;
- бензин;
- ацетон;
- агрессивные химические средства;
- другие вещества, способные повредить лакокрасочное покрытие, пластик, резиновые детали и уплотнения.
- Перед использованием любого средства убедитесь, что оно подходит для очищаемой поверхности.

ВНИМАНИЕ!

- Струи воды или воздуха под сильным напором могут повредить узлы мотоцикла.
- Мойка разрешена только при выключенном моторе.
- После того как байк полностью высохнет, обязательно смажьте приводную цепь.

Прежде чем приступать к обслуживанию, убедитесь, что мотоцикл стоит на ровной поверхности и надежно зафиксирован — он не должен качаться или упасть.

ПОРЯДОК МОЙКИ

1. Дайте мотоциклу остыть. Не мойте двигатель и элементы выхлопной системы сразу после эксплуатации. Попадание холодной воды на горячие детали может привести к их повреждению.
2. Удалите основные загрязнения водой. Используйте умеренный напор холодной воды. Не направляйте струю непосредственно на чувствительные узлы и электрические компоненты.
3. Нанесите мягкое моющее средство, например средство для мытья посуды или специализированное средство для мытья автомобилей и мотоциклов. Используйте мягкую губку или салфетку. Не допускайте высыхания моющего средства на поверхности.
4. Тщательно смойте средство. После мойки убедитесь, что на поверхности не осталось следов моющего состава.
5. Высушите мотоцикл. Протрите поверхности мягкой салфеткой или микрофиброй. Особое внимание уделите металлическим деталям и местам, где может скапливаться вода.

НЕ НАПРАВЛЯЙТЕ СТРУЮ ВОДЫ ПОД ВЫСОКИМ ДАВЛЕНИЕМ НЕПОСРЕДСТВЕННО НА:

- электрические разъемы и другие элементы электрооборудования;
- приборную панель;
- элементы системы впуска и воздухозаборник;
- подшипники колес;

- рулевую колонку;
- элементы подвески и их уплотнения;
- тормозные механизмы.
- Не допускайте попадания большого количества воды в воздухозаборник. Попадание воды в систему впуска может привести к повреждению двигателя.

После мойки тормозные диски и колодки могут оставаться влажными, что временно снижает эффективность торможения. Перед началом движения убедитесь в исправности тормозной системы и выполните несколько осторожных торможений на малой скорости, чтобы удалить влагу с рабочих поверхностей.

ПОСЛЕ МОЙКИ

1. После очистки проверьте мотоцикл на наличие повреждений, ослабленных креплений и утечек рабочих жидкостей;
2. Удалите остатки влаги с металлических поверхностей;
3. Заведите мотоцикл и дайте ему поработать на холостых оборотах около 5–10 минут — тепло поможет испарить остатки влаги из труднодоступных мест.
4. Очистите цепь негорючим составом, просушите и нанесите свежую защитную смазку.;
5. При обнаружении коррозии своевременно очистите поврежденный участок и обработайте его подходящим антикоррозийным защитным составом;
6. Алюминиевые детали следует очистить с помощью пятновыводителя или аналогичного по составу средства, затем промыть теплой водой и тщательно высушить с помощью микрофибры.
7. Для ухода за пластиковыми и резиновыми деталями используйте только средства, предназначенные для этих материалов.

ВНИМАНИЕ!

Не используйте мойку высокого давления непосредственно на подшипниках, уплотнениях, электрических разъемах, приборной панели и других чувствительных элементах. Сильная струя воды может повредить уплотнения, удалить смазку или привести к проникновению воды в электрические компоненты.

После мойки всегда проверяйте работоспособность тормозной системы и других органов управления перед началом движения

6. ВОЗМОЖНЫЕ НЕПОЛАДКИ И СПОСОБЫ ИХ РЕШЕНИЯ

6.1. НЕ ЗАПУСКАЕТСЯ ДВИГАТЕЛЬ

1. Проверьте поступление топлива в карбюратор.	Нет.	• Отсутствует топливо в топливном баке. • Засорение топливопровода или топливного фильтра. • Засорение топливного крана. • Заклинил клапан поплавковой камеры карбюратора. • Засорение вентиляционной трубки топливного бака.
	Да.	Переходите к шагу 2.
2. Проверьте свечу зажигания. Снимите свечу зажигания с двигателя и осмотрите рабочую часть.	На электроде имеются следы топлива, нагара или других загрязнений.	• Чрезмерное поступление топлива в карбюратор; • Включенное устройство обогащения топливной смеси; • Дроссельная заслонка не закрывается полностью; • Воздушный фильтр загрязнен или имеет недостаточную пропускную способность; • Изношены поршневые кольца.
	Состояние свечи в норме.	Переходите к шагу 3.

ВНИМАНИЕ!
Не прикасайтесь к свече зажигания, высоковольтному проводу и другим открытым металлическим элементам системы зажигания во время запуска двигателя. Высокое напряжение может привести к поражению электрическим током и серьезным травмам.

3. Проверьте наличие искры. Снимите свечу зажигания и подсоедините ее к колпачку высоковольтного провода. Удерживая свечу за изолированную часть, прислоните металлическую часть свечи к неокрашенному участку двигателя, обеспечивающему надежный контакт с «массой». Нажмите кнопку запуска двигателя. При исправной системе зажигания между электродами свечи должна возникать отчетливо видимая искра.	Искра отсутствует или имеет недостаточную интенсивность.	• Свеча зажигания неисправна или повреждена; • Свеча зажигания залита топливом; • Неисправна катушка зажигания; • Нарушен контакт в колпачке свечи зажигания; • Поврежден высоковольтный провод; • Имеются повреждения, обрыв или короткое замыкание в цепях системы зажигания; • Ослаблены или отсоединены электрические разъемы; • Неисправен выключатель двигателя; • Неисправен блок управления системой зажигания; • Имеется неисправность в цепи генератора.
	Хорошая искра.	Переходите к шагу 4.
4. Измерьте компрессию в цилиндре. Используйте компрессометр, предназначенный для данного типа двигателя.	Давление компрессии ниже нормы.	• Неисправен механизм декомпрессии; • Изношены цилиндр, поршень или поршневые кольца; • Повреждена прокладка головки цилиндра; • Нарушена герметичность клапанов; • Нарушены фазы газораспределения; • Зазор клапанов не соответствует норме.
	Компрессия в норме.	Переходите к шагу 5.
5.Выполните обычный запуск двигателя.	Двигатель запускается, но вскоре останавливается	• Неисправна или неправильно используется система обогащения смеси при холодном запуске; • Неправильная регулировка винта регулировки частоты холостого хода. • Карбюратор загрязнен; • Нарушена герметичность впускного патрубка или соединения впускной системы; • Имеется неисправность системы зажигания; • Топливо загрязнено или не соответствует требованиям.

6.2. ДВИГАТЕЛЬ РАБОТАЕТ НЕ НА ПОЛНУЮ МОЩНОСТЬ

1. Проверьте трансмиссию. Поднимите колесо так, чтобы оно не касалось поверхности. Проверните колесо вручную.	Колесо вращается с трудом или заклинивает.	• Тормозные колодки установлены неправильно или зажаты; • Подшипники колеса изношены или повреждены; • Ось колеса повреждена или деформирована.
	Колесо вращается свободно.	Переходите к шагу 2.
2. Проверьте давление в шинах. Измерьте давление в каждой шине. Сравните полученные значения с нормами, указанными в настоящем руководстве.	Давление ниже нормы.	• Неисправен ниппель; • Шина повреждена или проколота.
	Давление соответствует норме.	Переходите к шагу 3.
3. Проверьте работу сцепления Выполните несколько интенсивных разгонов с переключением с первой передачи на вторую.	Обороты двигателя резко увеличиваются, но ускорение мотоцикла не соответствует их росту:	• Сцепление пробуксовывает и требует регулировки; • Изношены фрикционные или металлические диски сцепления; • Пружины сцепления ослабли или повреждены; • Моторное масло загрязнено продуктами износа двигателя.
	Обороты двигателя изменяются без резкого повышения при недостаточном ускорении	Переходите к шагу 4.
4. Проверьте реакцию двигателя на открытие дроссельной заслонки. Плавно открывайте дроссельную заслонку и наблюдайте за работой двигателя. При исправной системе двигатель должен равномерно увеличивать частоту вращения без провалов и перебоев.	Двигатель не увеличивает частоту вращения или работает с перебоями.	• Воздушный фильтр загрязнен или засорен; • Топливопровод или топливный фильтр засорен; • Топливный кран засорен; • Система выпуска отработавших газов засорена; • Включена система обогащения топливной смеси; • Засорена вентиляционная трубка топливного бака.
	Двигатель равномерно увеличивает частоту вращения.	Переходите к шагу 5.

5. Проверьте свечу зажигания. Снимите свечу зажигания и осмотрите ее. Проверьте состояние электродов, наличие нагара, следов топлива и других загрязнений. Сравните тип свечи и межэлектродный зазор с требованиями настоящего руководства.	Свеча имеет признаки неисправности или загрязнения.	• Чрезмерное поступление топлива в карбюратор; • Используется система обогащения топливной смеси; • Дроссельная заслонка не возвращается в закрытое положение; • Воздушный фильтр загрязнен или засорен; • Используется свеча с неподходящим калильным числом; • Межэлектродный зазор не соответствует установленному значению.
	Свеча зажигания исправна.	Переходите к шагу 6.
6. Проверьте уровень и состояние моторного масла. Проверьте уровень моторного масла в соответствии с процедурой, указанной в настоящем руководстве. Оцените внешний вид масла и наличие посторонних примесей.	Уровень или состояние масла не соответствуют норме.	• Уровень масла превышает допустимое значение; • Уровень масла ниже установленной нормы; • Масло загрязнено продуктами износа двигателя.
	Уровень или состояние масла соответствуют норме.	Переходите к шагу 7.
7. Проверка компрессии. Компрессия в норме?	Нет.	• Неисправен механизм декомпрессии; • Изношены цилиндр, поршень или поршневые кольца; • Нарушена герметичность прокладки головки цилиндра; • Нарушены фазы газораспределения; • Нарушена герметичность клапанов; • Зазор клапанов не соответствует установленному значению.
	Да.	Переходите к шагу 8.
8. Проверьте состояние карбюратора. Осмотрите карбюратор и его основные элементы на наличие загрязнений и отложений. При обнаружении засоров очистите карбюратор и восстановите нормальную работу топливной системы.	В карбюраторе обнаружены загрязнения или засоры.	• Несвоевременное техническое обслуживание или недостаточная очистка карбюратора; • Загрязнение топливной системы посторонними примесями.
	Загрязнений и засоров не обнаружено.	Переходите к шагу 9.

9. Проверка на перегрев. Перегревается ли двигатель?	Да.	• Чрезмерное образование нагара в камере сгорания; • Используется топливо низкого качества; • Сцепление пробуксовывает; • Топливная смесь слишком бедная; • Октановое число топлива не соответствует требованиям двигателя.
	Нет.	Переходите к шагу 10.
10. Проверьте двигатель под нагрузкой. Выполните несколько интенсивных ускорений с последовательным переключением передач. Во время движения под нагрузкой прислушайтесь к работе двигателя.	При работе двигателя слышны посторонние стуки.	• Изношены цилиндр, поршень или поршневые кольца; • Используется топливо с неподходящим октановым числом; • В камере сгорания образовалось чрезмерное количество нагара; • Топливная смесь слишком бедная.
	Посторонние стуки отсутствуют.	Переходите к шагу 11.
11. Проверьте работу системы смазки. Снимите крышку доступа к механизму регулировки клапанных зазоров. Проверьте наличие подачи моторного масла к клапанному механизму при работе двигателя.	Масло поступает к клапанному механизму.	Обратитесь в специализированный сервисный центр для дальнейшей диагностики и обслуживания мотоцикла.
	Масло не поступает или его подача недостаточна.	• Засорены масляные каналы; • Моторное масло загрязнено продуктами износа двигателя.

6.3. ДВИГАТЕЛЬ ИМЕЕТ НИЗКУЮ ПРОИЗВОДИТЕЛЬНОСТЬ НА ХОЛОСТОМ ХОДУ И НА НИЗКИХ ОБОРОТАХ

1. Проверьте герметичность впускной системы. Осмотрите впускной коллектор и соединительный патрубок. Убедитесь в отсутствии подсоса воздуха, трещин, разрывов и других повреждений. Проверьте надежность крепления соединений.	Обнаружена негерметичность впускной системы.	• Ослаблены хомуты крепления карбюратора; • Повреждена прокладка впускного коллектора; • Поврежден впускной патрубок.
	Негерметичность не обнаружена.	Переходите к шагу 2.

2. Проверьте наличие искры. Снимите свечу зажигания и подсоедините ее к колпачку высоковольтного провода. Удерживая свечу за изолированную часть, обеспечьте надежный контакт металлической части свечи с неокрашенной металлической частью двигателя. Нажмите кнопку запуска двигателя. Между электродами свечи должна возникать отчетливо видимая искра.	Искра отсутствует.	• Свеча зажигания неисправна или залита топливом; • Неисправен блок управления системой зажигания; • Неисправен генератор или произошло короткое замыкание в его цепи; • Поврежден провод катушки зажигания или имеется короткое замыкание; • Неисправна катушка зажигания; • Нарушен контакт в колпачке свечи зажигания; • Неисправен выключатель двигателя; • Провода системы зажигания повреждены, ослаблены или отсоединены
	Искра присутствует.	Переходите к шагу 3.
3. Проверка настроек винта регу- лировки частоты холостого хода Закрутите винт регулировки частоты холостого хода по часовой стрелке до упора, не прилагая усилий. Считай- те количество оборотов, на которое закрутится винт. Не затягивайте. Выкрутите винт регулировки частоты холостого хода против часовой стрел- ки на 1,5–2 оборота. Количество оборотов винта регу- лировки частоты холостого хода соответствовало вышеуказанному значению?	Нет.	Приведите настойки винта регулировки частоты холостого хода в соответствие с указанным значением.
	Да.	Обратитесь к дилеру для ремонта/обслужи- вания Вашего мотоцикла.

6.4. НИЗКАЯ ПРОИЗВОДИТЕЛЬНОСТЬ ДВИГАТЕЛЯ НА ВЫСОКИХ ОБОРОТАХ

1. Проверьте подачу топлива. Отсоедините топливный шланг от карбюратора и проверьте, поступает ли топливо из топливной магистрали.	Топливо не поступает или поступает недостаточно.	• В топливном баке отсутствует топливо; • Засорен топливопровод или топливный фильтр; • Засорен топливный кран; • Засорена вентиляционная трубка топливного бака.
	Топливо поступает свободно.	Переходите к шагу 2.
2. Проверьте карбюратор.Разберите карбюратор и осмотрите его элементы на наличие загрязнений и засоров. При обнаружении загрязнений очистите карбюратор и восстановите нормальную подачу топлива.	В карбюраторе обнаружены загрязнения или засоры.	• •Несвоевременное техническое обслуживание или недостаточная очистка карбюратора; • •Загрязнение топливной системы посторонними примесями.
	Загрязнений и засоров не обнаружено.	Обратитесь к дилеру для ремонта/обслуживания Вашего мотоцикла.

6.5. ПЛОХАЯ УПРАВЛЯЕМОСТЬ

Факторы ухудшенной управляемости	**Возможные причины**
Руль поворачивается с усилием.	• Чрезмерно затянуты подшипники рулевой колонки; • Подшипники рулевой колонки изношены или повреждены; • Давление в шинах не соответствует установленной норме.
Колеса имеют заметные колебания.	• Имеется люфт в подшипниках колес; • Обод колеса погнут или поврежден; • Маятник поврежден или деформирован; • Рама повреждена или деформирована; • Спицы колеса ослаблены или повреждены; • Шины имеют признаки старения, пересыхания или повреждения.

Мотоцикл уводит в сторону.	• Нарушена соосность переднего и заднего колес; • Амортизатор поврежден; • Перо вилки повреждено или деформировано; • Маятник поврежден или деформирован; • Рама повреждена или деформирована; • Верхняя или нижняя траверса повреждена или деформирована.

7. НЕИСПРАВНОСТЬ ВО ВРЕМЯ ДВИЖЕНИЯ

Если во время движения появились необычные звуки, вибрации, изменение управляемости или другие признаки неисправности, как можно скорее снизьте скорость и остановитесь в безопасном месте. Не продолжайте движение до определения причины неисправности.

ПОСЛЕ ОСТАНОВКИ ВНИМАТЕЛЬНО ОСМОТРИТЕ МОТОЦИКЛ:
- проверьте колеса и шины на наличие повреждений;
- убедитесь в отсутствии утечек технических жидкостей;
- проверьте состояние и натяжение цепи;
- убедитесь в исправности тормозов;
- проверьте работу основных электрических систем и органов управления.

Если причина неисправности очевидна и у вас есть необходимые инструменты, запасные части и навыки, устраните ее на месте. После ремонта убедитесь, что мотоцикл полностью исправен, прежде чем продолжить движение.

Если причину неисправности определить не удалось, повреждение невозможно устранить на месте либо у вас отсутствуют необходимые инструменты или навыки, не продолжайте движение. Обратитесь в специализированный сервисный центр или воспользуйтесь услугами эвакуации.

НЕ ПРОДОЛЖАЙТЕ ДВИЖЕНИЕ В СЛЕДУЮЩИХ СЛУЧАЯХ:

- Повреждение колеса или шины. Не эксплуатируйте мотоцикл при спущенной, поврежденной или деформированной шине. Это может привести к повреждению колеса и потере управления.
- Обрыв или серьезное повреждение приводной цепи, если неисправность невозможно безопасно устранить на месте.
- Неисправность тормозной системы. При снижении эффективности торможения или отказе одного из тормозных контуров дальнейшее движение не допускается до устранения неисправности.
- Обрыв или неисправность троса газа, препятствующая нормальному управлению дроссельной заслонкой.
- Любое повреждение, влияющее на управляемость, устойчивость или работу органов управления мотоцикла.

⚠	**ВНИМАНИЕ!** Не продолжайте эксплуатацию неисправного мотоцикла. Даже если неисправность кажется незначительной, она может привести к потере управления, повреждению мотоцикла или дорожно-транспортному происшествию.

8. ПОЛОЖЕНИЕ О ГАРАНТИИ

Гарантия производителя Gladiator действует только при внесении дилером полных данных о транспортном средстве в сервисную книжку. Все записи должны быть заверены подписью и печатью дилера.

Надежная работа вашего мотоцикла Gladiator на протяжении многих лет возможна только при регулярном ТО у авторизованных дилеров. Соблюдайте регламент обслуживания, установленный производителем.

Каждое ТО продлевает жизнь вашему мотоциклу.

ВНИМАНИЕ!

Гарантийный ремонт осуществляется только при наличии правильно заполненного гарантийного талона с отметкой о продаже и печатью продавца. Гарантийные талоны находятся в серисной книге, которую вам выдали при покупке мотоцикла.
ВСЕ СЕРВИСНО-ГАРАНТИЙНЫЙ РАБОТЫ ПРОВОДЯТСЯ ПО ПРЕДЪВЛЕНИИ СЕРВИСНОЙ КНИГИ.

Н а транспортное средство (далее - ТС) установлены следующие гарантийные сроки, исчисляемые с даты продажи ТС розничному покупателю:

- Основные несущие элементы: 12 месяцев или 50 моточасов, или 1000 км пробега, в зависимости от того, какое из указанных событий наступит раньше.
- Двигатель, электрооборудование: 1 месяц или 20 моточасов или 500 км пробега, в зависимости от того, какое из указанных событий наступит раньше.

ПРИМЕЧАНИЕ: Гарантия действует только до наступления первого из ограничений (указанный срок, моточасы или пробег).

НЕ ЯВЛЯЕТСЯ ГАРАНТИЙНЫМ СЛУЧАЕМ: проникновение грязи в зону сальников и пыльников амортизационной системы.

В рамках гарантийного срока производитель берет на себя обязательства по бесплатному ремонту или

замене любых компонентов, вышедших из строя по причине производственного дефекта.

Производитель оставляет за собой право заменить неисправную технику или её часть на исправную, с сохранением срока гарантии, в соответствии с законодательством Российской Федерации.

Гарантия не распространяется:

1. На детали и системы двигателя, вышедшие из строя в результате перегрева, воздействия воды, масляного голодания, длительной работы на предельных режимах при исправных системах охлаждения и смазки.
2. На детали и системы двигателя, подвергающиеся износу, который зависит от:
   - качества топлива и смазочных материалов;
   - состояния фильтров и питающих трубопроводов, попадания посторонних предметов в двигатель;
   - состояния узлов и деталей, обеспечивающих безаварийную работу двигателя и других агрегатов, которые должны быть проверены при периодических осмотрах, предусмотренных Руководством по эксплуатации;
   - интенсивности условий эксплуатации и стиля вождения владельца ТС.
3. На расходные детали и детали, подвергающиеся износу, зависящему от стиля, интенсивности и условий эксплуатации: тормозные колодки, тормозные диски, шины колес, патрубки, шланги, тросы, амортизаторы, сиденье, аккумулятор, подшипники, резина, металлические соединения, пыльники, зеркала, педали и рычаги, багажник и его крепления, диски колес, спицы колес, покрышки и камеры колес, цепь, ведущую и ведомую звезды, сцепление, элементы защиты, предохранители, свечи зажигания, фильтры, прокладки различных типов, расходные материалы.
4. На любые повреждения ТС, возникшие в результате преодоления водных преград или загрязнения деталей и узлов (без своевременной очистки), или наезда на препятствие.
5. На ТС, на котором был заменен (отключен) счетчик моточасов, или на котором показания моточасов невозможно прочитать, либо показания были скорректированы (при отсутствии отметки в разделе «Особые отметки»).
6. На ТС, которые подвергались ремонту (в том числе самостоятельному) вне авторизованного сервисного центра, неквалифицированному и некачественному ремонту, либо ремонту без письменного разрешения АСЦ.

7. На любые повреждения пластиковых, стеклянных, резиновых, бумажных, матерчатых деталей.
8. На последствия от воздействия на ТС внешних факторов, таких как хранение ТС в несоответствующих условиях, мытье мойкой высокого давления, удары камней, промышленные выбросы, смолистые осадки деревьев, соль, град, шторм, молния, стихийные бедствия, или другие природные и экологические явления, а также акты вандализма и другие неконтролируемые действия.
9. На ТС, в конструкцию которого были внесены не согласованные с производителем изменения (в том числе установлены шины другого типоразмера), изменены/удалены идентификационные номера рамы, двигателя.
10. На повреждения ТС в результате аварии, если она не произошла в результате технических неисправностей.
11. На повреждения ТС, полученные в результате неправильной транспортировки или хранения мототехники.
12. На ТС, которые используются в спортивных соревнованиях, в коммерческих целях, а также на вышедшие из строя в результате перегрузки.
13. На ущерб в результате неполного или несоответствующего обслуживания: пренебрежение ежедневным или периодическим осмотром и ТО, значительный перепробег (более 10%) между плановыми ТО и т.п.
14. На любые дефекты ТС, подвергающиеся устранению регулировкой: регулировка карбюратора, балансировка колес, регулировка рулевого управления, прокачка тормозной системы, регулировка тормозов, регулировка направления световых пучков фар, регулировка привода сцепления, регулировка натяжения цепи и т.д.
15. Проявляющиеся вследствие эксплуатации и являющиеся обыкновенной конструктивной особенностью ТС незначительные шумы (щелчки, скрип, вибрация), не влияющие на качество, характеристики и работоспособность ТС и его элементов, а также на незначительное просачивание жидкостей сквозь прокладки и сальники, не вызывающее изменения уровня этих жидкостей.
16. На детали и системы, вышедшие из строя в результате естественного износа.
17. На дополнительно установленное оборудование и аксессуары.
18. При использовании неоригинальных запасных частей и аксессуаров.
19. На последствия от эксплуатации неисправного ТС.

20. При применении топлива, масел и других смазочных материалов, не соответствующих рекомендациям производителя.
21. На ТС, которое не прошло очередное техническое обслуживание в срок, установленный в Руководстве по эксплуатации.
22. На ТС, которое прошло очередное техническое обслуживание не у дилера или вне авторизованного сервисного центра.

УСТРАНЕНИЕ ПОЛОМОК И НЕДОСТАТКОВ, КОТОРЫЕ ВОЗНИКЛИ ПО ВЫШЕПЕРЕЧИСЛЕННЫМ ПРИЧИНАМ, ОПЛАЧИВАЕТСЯ ВЛАДЕЛЬЦЕМ.

Затраты владельца, связанные с поломкой транспортного средства, не подлежат возмещению, включая:
- Техническую помощь;
- Эвакуацию и транспортировку ТС;
- Компенсацию неудобств или коммерческих потерь;
- Аренду или покупку другой техники;

Порядок гарантийного обслуживания:
Для рассмотрения претензии владелец должен предоставить ТС официальному дилеру или авторизованному сервисному центру, уполномоченному проводить гарантийный ремонт. Срок устранения недостатков согласовывается при приемке ТС.

Требования к обслуживанию:
Техническое обслуживание должно проводиться только у авторизованного дилера по мототехнике Gladiator в соответствии с графиком периодичности технического обслуживания.

Ваша сервисная книжка содержит журнал сервисных записей. Убедитесь, что дилер отмечает каждое обслуживание в талоне.

Регулярный осмотр и мойка транспортного средства являются обязательными процедурами. Особое внимание следует уделять мойке в зимний период для предотвращения коррозии и повреждений, вызванных дорожной солью и другими агрессивными веществами.

Первое сервисное обслуживание:

Первое обслуживание является критически важным на начальном этапе эксплуатации. Рекомендуется выполнить его у официального дилера.

Регулярное обслуживание:

Для поддержания транспортного средства в исправном состоянии необходимо регулярное обслуживание, которое должно проводиться у официального дилера. График и перечень необходимых процедур приведены в сервисной книжке и в настоящем руководстве по эксплуатации в разделе **4.3. ГРАФИК ТЕХНИЧЕСКОГО ОБСЛУЖИВАНИЯ**.

ПРИМЕЧАНИЕ: ПРИ ЭКСПЛУАТАЦИИ ТЕХНИКИ В ТЯЖЕЛЫХ УСЛОВИЯХ (ПОВЫШЕННОЕ ЗАГРЯЗНЕНИЕ, ЗАПЫЛЕННОСТЬ ИЛИ ДРУГИЕ ЭКСТРЕМАЛЬНЫЕ НАГРУЗКИ) ЧАСТОТУ ОБСЛУЖИВАНИЯ НЕОБХОДИМО УВЕЛИЧИТЬ.

9. ГРАФИК ТЕХНИЧЕСКОГО ОБСЛУЖИВАНИЯ

Перед каждым использованием (ПКИ) / После каждой мойки (ПКМ) / Каждые 10 моточасов / Каждые 20 моточасов / Каждые 30 моточасов / Каждые 60 моточасов/ Ежегодно

Операции и проверки	ПКИ	ПКМ	10 моточасов/400 км пробега	20 моточасов	30 моточасов/1500 км пробега	60 моточасов/3500 км пробега	Ежегодно
Проверка уровня масла	*						
Замена масла и фильтра			*	*	*	*	
Свеча зажигания (проверка и регулировка)					*		
Высоковольтный провод (проверка)						*	
Проверка/регулировка зазоров клапанного механизма			*			*	
Проверка и регулировка холостого хода			*		*	*	
Проверка тормозных и топливных шлангов на герметичность и перегибы				*		*	
Проверка герметичности топливной системы	*		*		*	*	
Замена топливного фильтра			*		*	*	
Слив топлива из поплавковой камеры				*	*	*	
Проверка уровня тормозной жидкости	*		*	*	*	*	
Проверка износа тормозных колодок	*		*	*	*	*	
Проверка остаточной толщины тормозных дисков			*	*	*	*	

Операции и проверки	ПКИ	ПКМ	10 моточасов/400 км пробега	20 моточасов	30 моточасов/1500 км пробега	60 моточасов/3500 км пробега	Ежегодно
Проверка затяжки креплений тормозной системы	*		*	*	*	*	
Проверка работы тормозов	*		*	*	*	*	
Проверка тормозной системы на наличие повреж- дений и утечек	*		*	*	*	*	
Смазка и регулировка приводных тросов			*	*		*	
Проверка и регулировка свободного хода тормозных рычагов	*		*		*	*	
Очистка пыльников и сальников передней вилки			*		*		*
Чистка и смазка приводной цепи		*				*	
Проверка роликов и слайдеров	*		*		*		
Проверка натяжения цепи	*		*		*	*	
Проверка износа звезд цепного привода			*			*	
Очистка воздушного фильтра		*	*		*	*	
Проверка и регулировка натяжения спиц колес			*				
Проверка давления и износа шин			*		*	*	
Проверка органов управления на исправность	*		*		*	*	
Обработка металлических деталей для защиты от коррозии средством на основе воска (кроме тормозной и выхлопной систем)		*				*	

Операции и проверки	ПКИ	ПКМ	10 моточасов/400 км пробега	20 моточасов	30 моточасов/1500 км пробега	60 моточасов/3500 км пробега	Ежегодно
Обработка замка зажигания и прочих переключателей спреем для электрических контактов		*			*		
Проверка затяжки всех ответственных соединений	*		*		*		
Полное обслуживание передней подвески							*
Полное обслуживание задней подвески							*
Очистка и смазка подшипников рулевой колонки							*
Замена тормозной жидкости							*
Замена сетки топливного фильтра			*	*	*		
Замена фильтр-мешка на топливном насосе (при наличии)	Каждые 5000 км пробега						

10. ИНФОРМАЦИЯ О ТРАНСПОРТНОМ СРЕДСТВЕ (ТС)

Наименование ТС.....
Модель ТС.....
Год выпуска.....
Идентификационный номер (VIN) .....
.....
Номер двигателя.....

Наименование дилера.....
.....
Адрес и телефон дилера.....
.....
.....

Дата продажи.....
Подпись дилера.....

Печать дилера

ФИО владельца.....
.....
Адрес и телефон владельца.....
.....
.....

ТАЛОН №1
Вид обслуживания

_____

(очередное ТО / консервация / гарантийный ремонт и т.п.)

Пробег / наработка (км / моточасов) _____

Дата обслуживания _____

Сервисный центр _____

(наименование)

_____

(адрес и телефон)

_____

Подпись и печать сервисного центра

Очередное техническое обслуживание
рекомендуется провести

через *(км / моточасов)*

ТАЛОН №2
Вид обслуживания

_____

(очередное ТО / консервация / гарантийный ремонт и т.п.)

Пробег / наработка (км / моточасов) _____

Дата обслуживания _____

Сервисный центр _____

(наименование)

_____

(адрес и телефон)

_____

Подпись и печать сервисного центра

Очередное техническое обслуживание
рекомендуется провести

через *(км / моточасов)*

ТАЛОН №3
Вид обслуживания

_____

(очередное ТО / консервация / гарантийный ремонт и т.п.)

Пробег / наработка (км / моточасов) _____

Дата обслуживания _____

Сервисный центр _____

(наименование)

_____

(адрес и телефон)

_____

Подпись и печать сервисного центра

Очередное техническое обслуживание
рекомендуется провести

через *(км / моточасов)*

ТАЛОН №4
Вид обслуживания

_____

(очередное ТО / консервация / гарантийный ремонт и т.п.)

Пробег / наработка (км / моточасов) _____

Дата обслуживания _____

Сервисный центр _____

(наименование)

_____

(адрес и телефон)

_____

Подпись и печать сервисного центра

Очередное техническое обслуживание
рекомендуется провести

через *(км / моточасов)*

ТАЛОН №5
Вид обслуживания

_____

(очередное ТО / консервация / гарантийный ремонт и т.п.)

Пробег / наработка (км / моточасов) _____

Дата обслуживания _____

Сервисный центр _____

(наименование)

_____

(адрес и телефон)

_____

Подпись и печать сервисного центра

Очередное техническое обслуживание
рекомендуется провести

через *(км / моточасов)*

ТАЛОН №6
Вид обслуживания

_____

(очередное ТО / консервация / гарантийный ремонт и т.п.)

Пробег / наработка (км / моточасов) _____

Дата обслуживания _____

Сервисный центр _____

(наименование)

_____

(адрес и телефон)

_____

Подпись и печать сервисного центра

Очередное техническое обслуживание
рекомендуется провести

через *(км / моточасов)*

ТАЛОН №7
Вид обслуживания

_____

(очередное ТО / консервация / гарантийный ремонт и т.п.)

Пробег / наработка (км / моточасов) _____

Дата обслуживания _____

Сервисный центр _____

(наименование)

_____

(адрес и телефон)

_____

Подпись и печать сервисного центра

Очередное техническое обслуживание
рекомендуется провести

через *(км / моточасов)*

ТАЛОН №8
Вид обслуживания

_____

(очередное ТО / консервация / гарантийный ремонт и т.п.)

Пробег / наработка (км / моточасов) _____

Дата обслуживания _____

Сервисный центр _____

(наименование)

_____

(адрес и телефон)

_____

Подпись и печать сервисного центра

Очередное техническое обслуживание
рекомендуется провести

через *(км / моточасов)*

ТАЛОН №9
Вид обслуживания

_____

(очередное ТО / консервация / гарантийный ремонт и т.п.)

Пробег / наработка (км / моточасов) _____

Дата обслуживания _____

Сервисный центр _____

(наименование)

_____

(адрес и телефон)

_____

Подпись и печать сервисного центра

Очередное техническое обслуживание
рекомендуется провести

через *(км / моточасов)*

ТАЛОН №10
Вид обслуживания

_____

(очередное ТО / консервация / гарантийный ремонт и т.п.)

Пробег / наработка (км / моточасов) _____

Дата обслуживания _____

Сервисный центр _____

(наименование)

_____

(адрес и телефон)

_____

Подпись и печать сервисного центра

Очередное техническое обслуживание
рекомендуется провести

через *(км / моточасов)*


gladiatormotors.ru
GLADIATOR
ООО «МДВ ГРУПП» - официальный производитель и дистрибьютор техники GLADIATOR в России